BERCOMAC
LIMITÉE

OWNER'S MANUAL
Model Number
700217-2

Berco
Subframe
for
HUSQVARNA, JONSERED, POULAN, RALLYE, WEEDEATER & YARD PRO
tractors

***Assembly** ***Repair parts**
***Operation** ***Maintenance**

CAUTION:
READ & FOLLOW ALL SAFETY RULES & INSTRUCTIONS BEFORE OPERATING YOUR EQUIPMENT

WARRANTY

LIMITED ONE YEAR ON BERCO TRACTOR ATTACHMENTS

For one year from date of purchase, Bercomac Limitée will repair or replace free of charge at Bercomac's option, any parts which are defective as a result of defective materials or faulty workmanship.

COMMERCIAL OR RENTAL USE:
Warranty on Berco attachments used for commercial or rental purposes is limited to 90 days.

This warranty does NOT cover:

- **Wear items, such as shear pins and belts.**
- **Repairs due to customer abuse or neglect.**
- **Pre-delivery set-up.**
- **In home service.**

Warranty service is available by returning the "Berco" attachment to the authorized dealer.

BERCOMAC Limitée
46 Fortin N, Adstock, Québec, Canada, G0N 1S0

TABLE OF CONTENTS

	PAGE
INTRODUCTION	2
SAFETY PRECAUTIONS	3
IDENTIFICATION	
Tractor Frame Identification	5
Clutch Mechanism Identification	6
ASSEMBLY	
Step 1: Tractor Frame Modifications	7
Step 2: Subframe Preparation	8
Step 3: Subframe Installation	11
Step 4: Snowblower Installation	14
Rotary Broom Installation	18
Blade Installation	22
MAINTENANCE & DISMOUNTING	
Maintenance	24
Belt Adjustment	24
Subframe Dismounting	24
End of Season Storage	24
TORQUE SPECIFICATION TABLE	25
PARTS BREAKDOWN AND LISTS	
Push frame	26
Subframe	28
Lift Mechanism Assembly	30
Drive Mechanism	32
ATTACHMENTS	34
TROUBLESHOOTING	
See attachment owner's manual for this section. (Snowblower, Blade and Rotary Broom)	

INTRODUCTION

TO THE PURCHASER

This new attachment was carefully designed to give years of dependable service. This manual has been provided to assist in the safe operation and servicing of your attachment.

NOTE: All photographs and illustrations in the manual may not necessarily depict the actual models or attachment, but are intended for reference only and are based on the latest product information available at the time of publication.

Familiarize yourself fully with the safety recommendations and operating procedures before putting the machine to use. Carefully read, understand and follow these recommendations and insist that they be followed by those who will use this attachment.

7 **THIS SAFETY ALERT SYMBOL IDENTIFIES AN IMPORTANT SAFETY MESSAGE IN THIS MANUAL THAT HELPS YOU AND OTHERS AVOID PERSONAL INJURY OR EVEN DEATH. DANGER, WARNING, AND CAUTION ARE SIGNAL WORDS USED TO IDENTIFY THE LEVEL OF HAZARD. HOWEVER, REGARDLESS OF THE HAZARD, BE EXTREMELY CAREFUL.**

DANGER: Signals an extreme hazard that will cause serious injury or death if recommended precautions are not followed.

WARNING: Signals a hazard that may cause serious injury or death if the recommended precautions are not followed.

CAUTION: Signals a hazard that may cause minor or moderate injury if the recommended precautions are not followed.

Record your attachment serial number and purchase date in the section reserved below (there is no serial number on the subframe). Your dealer requires this information to give you prompt, efficient service when ordering replacement parts. Use only genuine parts when replacements are required.

If warranty repairs are required please present this registration booklet and original sales invoice to your selling dealer for warranty service.

This manual should be kept for future reference.

SERIAL NUMBER : _____

PURCHASE DATE : _____

In this manual, right and left sides are determined by sitting on the tractor seat facing forward.

In this manual, "attachment" means accessories that you install on the tractor, such as, snowblower, rotary broom, blade, rotary tiller, cab, subframe, etc...

SAFETY PRECAUTIONS

Careful operation is your best insurance against an accident. Read this section carefully before operating the tractor and attachment. All operators, no matter how experienced they may be, should read this and other manuals related to the tractor and attachments before operating. It is the owner's legal obligation to instruct all operators in safe operation.

TRAINING

7 This symbol, "Safety Alert Symbol", is used throughout this manual and on the attachment safety labels to warn of the possibility of personal injury. Please take special care in reading and understanding the safety precautions before operating the attachment or the tractor.

1. Read this Owner's Manual carefully. Be thoroughly familiar with the controls and proper use of the accessory. Know how to stop the unit and disengage the controls quickly.

2. Never allow children to operate the accessory. Never allow adults to operate the accessory without proper instructions.

3. No one should operate the unit while intoxicated or while taking medication that impairs the senses or reactions.

4. Keep the area of operation clear of all persons, particularly small children and pets.

PREPARATION

1. Disengage all clutches and shift into neutral before starting engine.

2. Handle fuel with care, it is highly flammable.

   a) Use approved fuel container.

   b) Never add fuel to a running engine or hot engine

   c) Fill fuel tank outdoors with extreme care. Never fill fuel tank indoors.

   d) Replace fuel cap securely and wipe up spilled fuel.

3. Never attempt to make any adjustments while engine is running (except where specifically recommended by manufacturer).

4. Always wear safety glasses or eye shields during operation or while performing an adjustment or repairs to protect eyes from foreign objects that may be thrown from the machine.

OPERATION

1. Do not run engine indoors except when starting engine and transporting equipment, in or out of building. Do not operate or let motor run in a storage area without ventilation because gas contains carbon monoxide which is odourless, colourless and can cause death.

2. Do not carry passengers on attachment or tractor.

3. Take all possible precautions when leaving the machine unattended. Lower the attachment, shift into neutral, set the parking brake, stop the engine and remove the key. Wait for all moving parts to stop.

4. You must use manufacturer approved rear counterweights, minimum 100 lbs., for better traction and safety at all times when you have an attachment installed in front.

5. Never operate the equipment without good visibility or light.

SAFETY PRECAUTIONS

MAINTENANCE AND STORAGE

1. Check shear bolts, mounting bolts, etc..., at frequent intervals for proper tightness to be sure the accessory is in safe working condition.

2. Never store the machine with fuel in the tank inside a building where ignition sources are present, such as hot water tanks, space heaters, clothes dryers and the like. Allow engine to cool before storing in any enclosure.

3. Maintain or replace safety and instructions labels, as necessary.

WHENEVER YOU SEE THIS SYMBOL

7

IT MEANS:

WARNING!

BECOME ALERT !

YOUR SAFETY IS INVOLVED!

7 WARNING 7

FOR YOUR SECURITY:
Read the attachment owner's manual for security precautions and rules.
Follow the assembly and operation instructions.

IDENTIFICATION

TRACTOR FRAME IDENTIFICATION:

IDENTIFY THE TRACTOR FRAME AS PER THE DESCRIPTIONS BELOW. FOLLOW ONLY THE ASSEMBLY INSTRUCTIONS IDENTIFIED BY THIS SPECIFIC LETTER.

Tractor frame identified as A

Channel frame (item 1) (U shaped tractor frame).
Mower attaching supports (item 2) are bolted outside the tractor frame.
Slanted tow hitch (item 3).

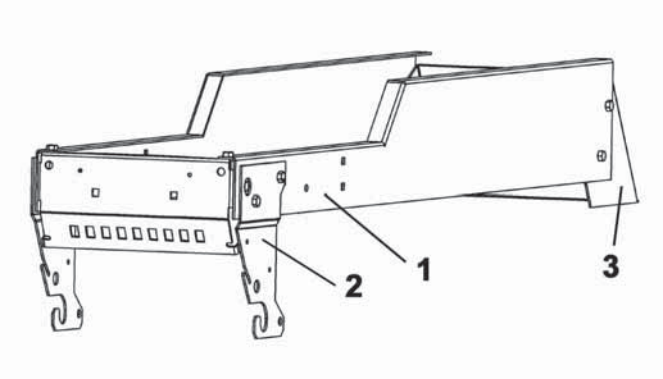

Tractor frame identified as B

Mower attaching supports (item 1) are welded inside the tractor frame.

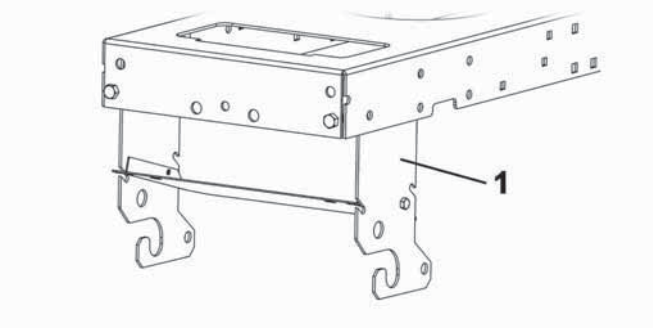

Tractor frame identified as C

Mower attaching supports (item 1) are bolted outside the tractor frame.

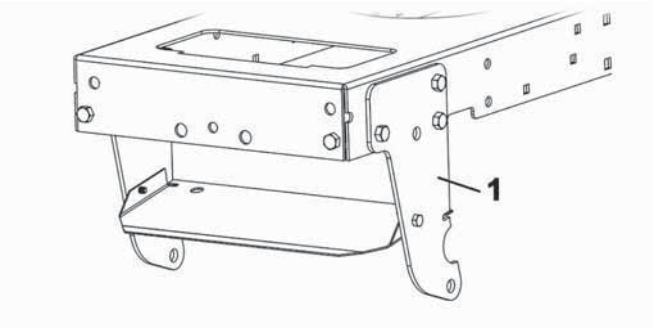

Tractor frame identified as D

Mower attaching supports (item 1) are located under the tractor's axle.

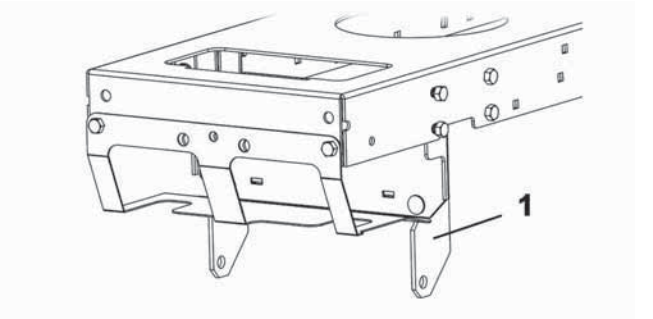

IDENTIFICATION

CLUTCH MECHANISM IDENTIFICATION:

IDENTIFY THE CLUTCH MECHANISM AS PER DESCRIPTIONS BELOW. FOLLOW ONLY THE ASSEMBLY INSTRUCTIONS IDENTIFIED BY THIS SPECIFIC LETTER .

Clutch mechanism identified as E

Electric clutch engaged by a button (item 1) on the dashboard.

Clutch mechanism identified as F

Manual clutch engaged by a lever (item 1) located on the dashboard.

Rod (item 2) which relays clutch mechanism to mower deck.

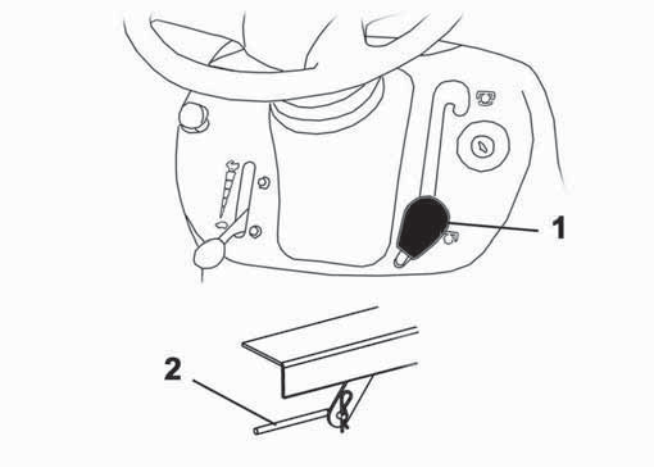

Clutch mechanism identified as G

Manual clutch engaged by a lever (item 1) located on the dashboard.

Cable with spring attached to the end (item 2) relaying the clutch mechanism to the mower deck.

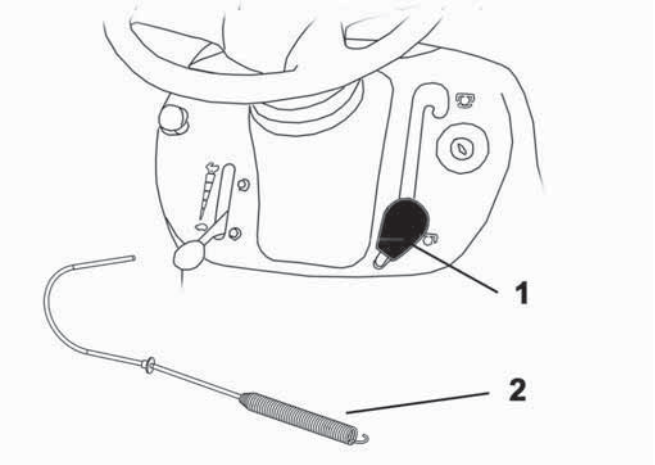

ASSEMBLY

STEP 1
TRACTOR FRAME MODIFICATIONS:

Note: Follow only the instructions that are identified by the letters you have associated with your tractor. Refer to parts breakdown section for parts identification.

IMPORTANT: TORQUE ALL BOLTS ACCORDING TO TORQUE SPECIFICATION TABLE (SEE TABLE OF CONTENTS) WHEN STATED: TIGHTEN FIRMLY.

A-B
No modifications are needed.

C
Remove the mower attaching supports (items 1 & 2) and the heat shield (item 3).

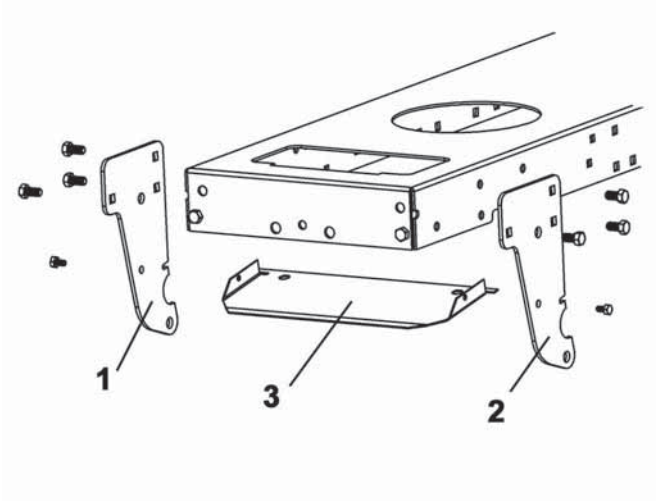

Remove tractor parts

D
Remove the bolts, two on each side (item 1) and heat shield (item 2).

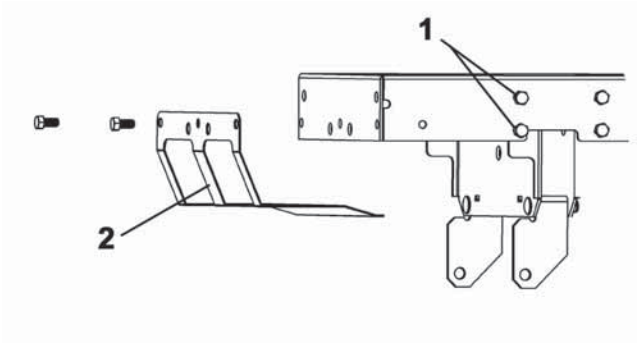

Remove tractor parts

C-D
Install the new attaching supports (items 1 & 2) included with the subframe.

Secure on each side with two 3/8 x 1" thread cutting bolts (item 3) and one tractor bolt (item 4).

C
Install the mower bracket (item 6) on the outside of the right hand side attaching support (item 2) with two 3/8 x 3/4" hex bolts and flange nuts. Tighten firmly.

Install the new heat shield (item 5) with the tractor bolts.

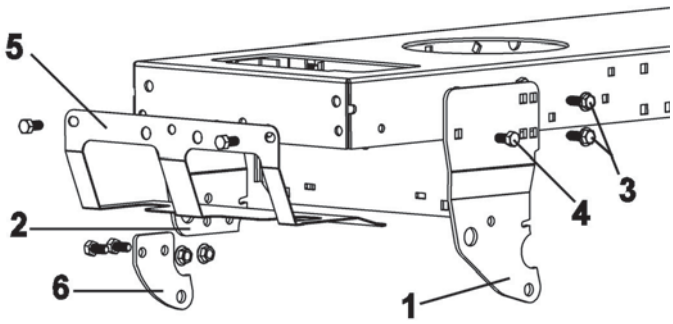

Install new parts

ASSEMBLY

STEP 2
SUBFRAME PREPARATION:

A-B-C-D
Loosen the bolts (item 3) to unfold the subframe. Place the channel (item 1) in its most extended position. Secure with two 7/16 x 1 1/4" bolts (item 2), lock washers and nylon insert lock nuts.

Extend the front portion of the subframe (items 4 & 5) by loosening the bolts (item 6). Secure with two 3/8 x 1" bolts (item 7) and nylon insert locknuts.

Line up the frame. Tighten all bolts firmly.

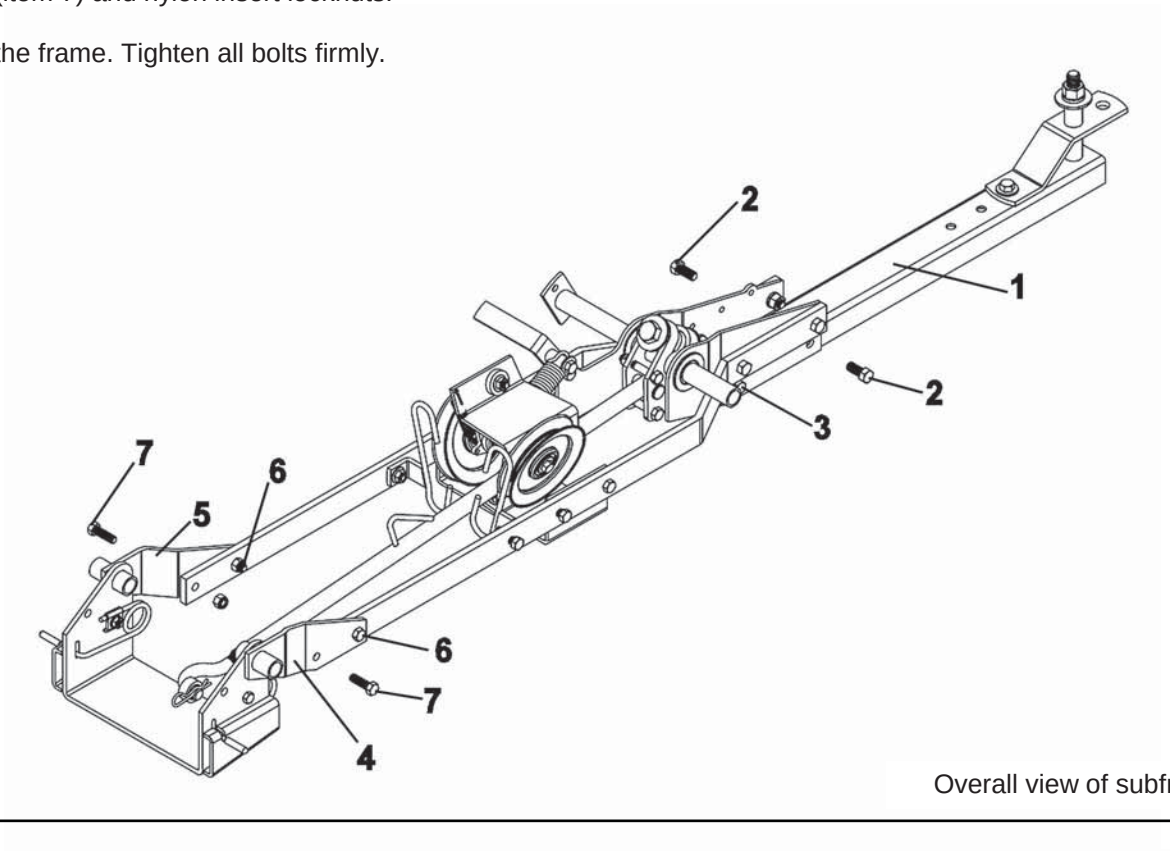

Overall view of subframe

A
Adjust the overall length of the push tube (item 1) to 32 3/16" by screwing or unscrewing the adjusting rod (item 2) and re-install as shown above.

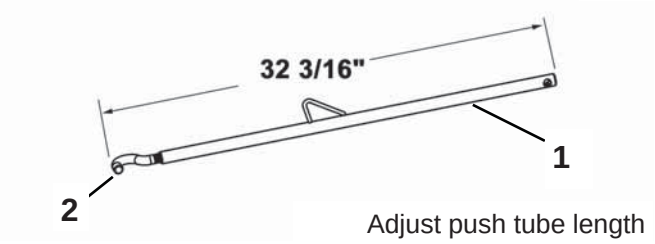

Adjust push tube length

B-C-D
Adjust the overall length of the push tube (item 1) to 32" by screwing or unscrewing the adjusting rod (item 2) and re-install as shown above.

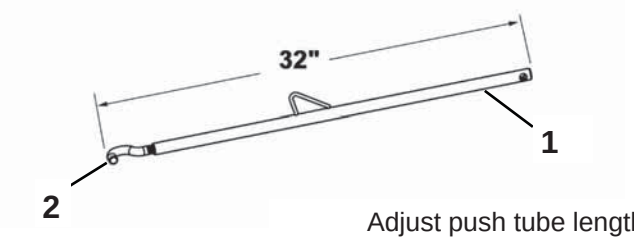

Adjust push tube length

ASSEMBLY

A-B-C-D
Insert the tension arm (item 1) between the two front attaching supports (item 2) as shown.

Hold in place with the pin (item 3) and two hair pins (item 4).

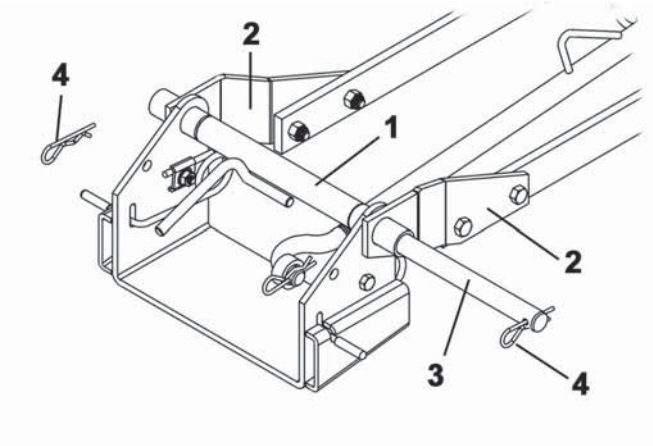

Install tension arm

A-B-C-D
Hook the spring (item 1) to the push tube (item 5) and to the spring link (item 2) as shown.

Slide the end of spring link (item 3) on the tension arm (item 4).

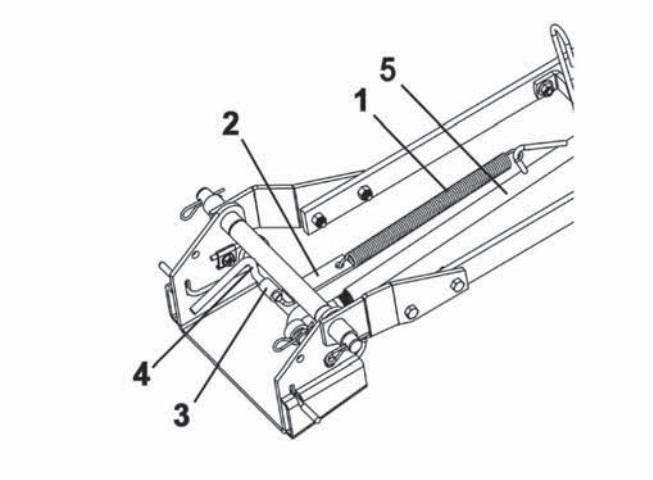

Install helper spring mechanism

B-C-D
Remove the bolts (items 1 & 2).

Move the hitch plate into the second set of holes and re-install the bolts (items 4 & 5) and sleeves (items 6 & 7) as shown.

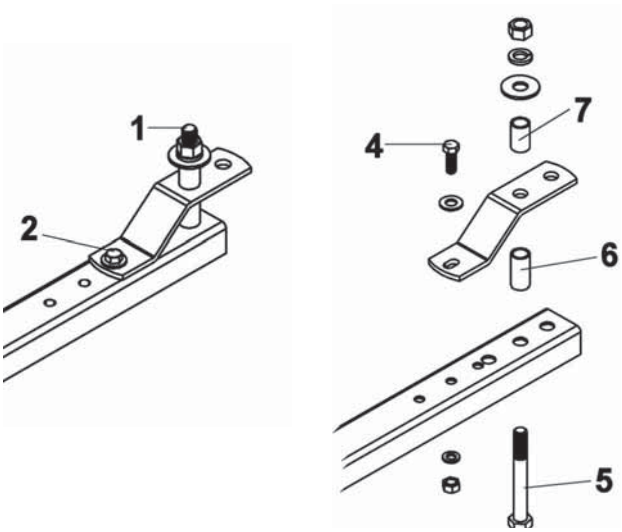

Tow hitch modification

ASSEMBLY

A-B-C-D
Insert the plastic grommet (item 1) in the handle support (item 2).

Install the handle support (item 2) on the subframe with the subframe bolts (item 3) as shown.

Make sure the belt guide (item 4) is placed 90° with the flat bars (item 5).

Tighten the bolts firmly.

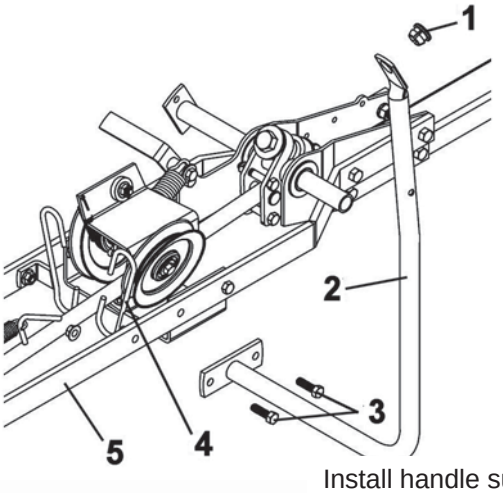

Install handle support

F-G
Remove the bolt (item 1).

Unhook the spring (item 2) and remove the tension arm (item 3).

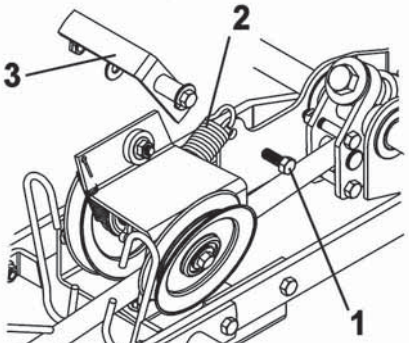

Remove tension arm

G
Remove the bolt (item 1) and dismount the right hand side V pulley.

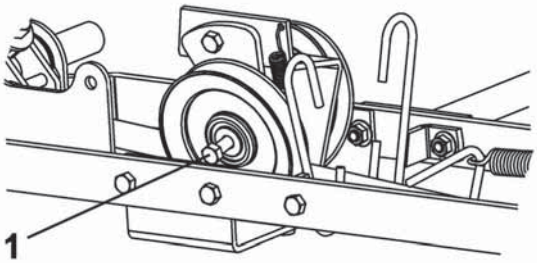

Remove V pulley

G
Re-install the V pulley as shown. Make sure the spring link (item 1) moves freely.

Tighten the bolt firmly.

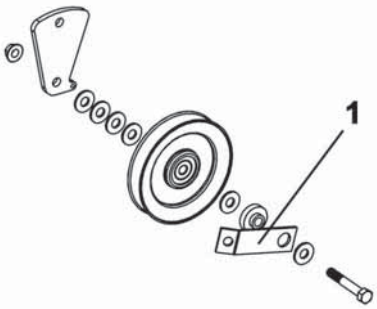

Re-install V pulley

ASSEMBLY

STEP 3
SUBFRAME INSTALLATION:

Note: The mower deck must be removed to install the subframe.

A-B-C-D
Place the subframe under the tractor by the left side between the front and rear wheels.

A
Remove the hair pin (item 6) and pivot pin (item 2).

Lift the front portion of subframe under the front part of tractor between the attaching supports (items 3 & 5).

Note: If the attaching supports are too narrow, loosen the two bottom bolts (item 1).

Place the tension arm (item 4) between the attaching supports and secure in place by inserting the pivot pin (item 2) as shown.

Secure with two 3 mm hair pins (item 6).

Tighten the two bottom bolts (item 1).

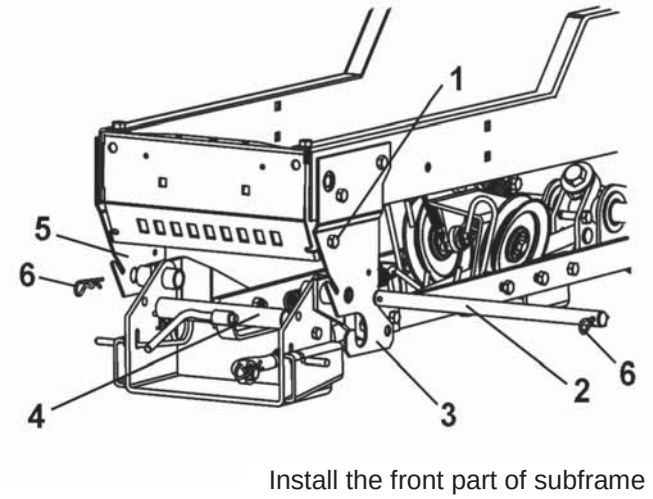

Install the front part of subframe

B-C-D
Remove the hair pin (item 5) and pivot pin (item 1).

Lift the front portion of subframe under the front part of tractor between the attaching supports (items 2 & 3).

Place the tension arm (item 4) between the attaching supports and secure in place by inserting the pivot pin (item 1) as shown.

Secure with two 3 mm hair pins (item 5) as shown.

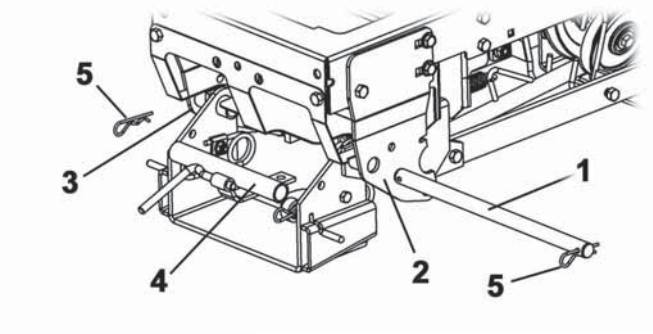

Install the front part of subframe

A
Install the rear portion of subframe as shown using the sleeve (item 2) under the tractor's tow hitch (item 1).

Secure with the bolt (item 3), flat washer, lock washer and nut on top of the tractor's tow hitch as shown.

Tighten the tractor and subframe bolts firmly.

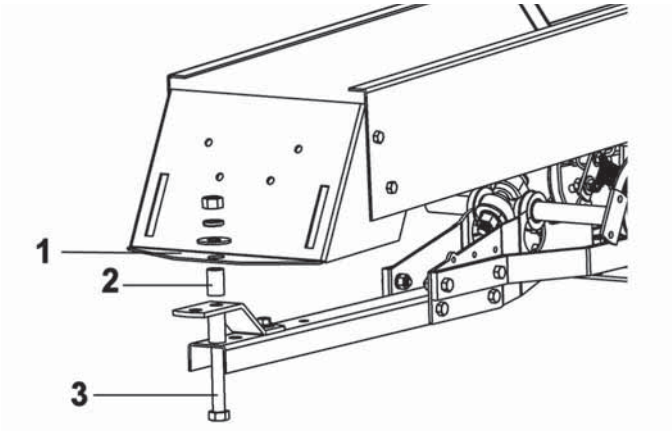

Install the rear part of subframe

ASSEMBLY

B-C-D
Install the rear portion of subframe under the tractor's tow hitch (item 1).

E
Tractors with an electric (P.T.O.) clutch mechanism, install the sleeve (item 2) on top of the tractor's tow hitch.

F-G
Tractors with a manual (P.T.O.) clutch mechanism, install the sleeve (item 2) under the tractor's tow hitch.

Secure with the bolt (item 3), flat washer, lock washer and nut as shown.

Tighten all the tractor and subframe bolts firmly.

B
Subframe must be parallel with the tractor's frame once installed. If not, you must order a 2 11/16" sleeve (part #102071) and obtain locally a 5/8 x 8" bolt to install the subframe.

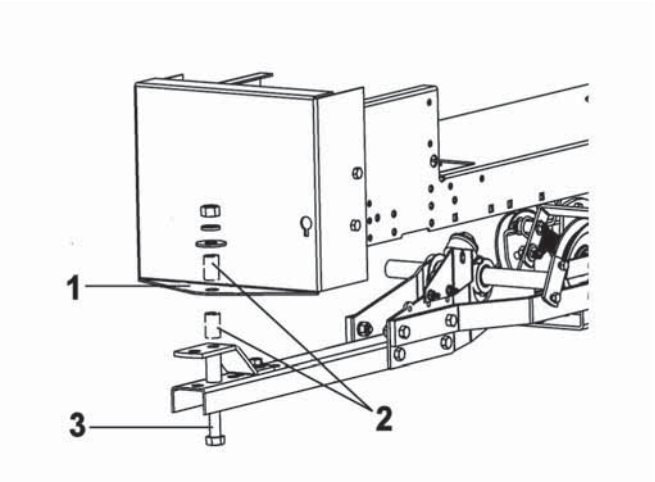

Install the rear part of subframe

A-B-C-D
Install the lift arm (item 2) to the lift arm extension (item 3) with two 5/16 x 3/4" bolts and flange nuts.

Install the handgrip (item 1) as shown.

Pull lift arm towards the rear of tractor.

The arm should be 1" outside the mud guard and 2 1/2" above the tire. If not, adjust the arm by unscrewing the bolt (item 4).

IMPORTANT: When adjusted properly, tighten bolt firmly with hinge handle or a torque wrench at 85-90 lbs/ft.

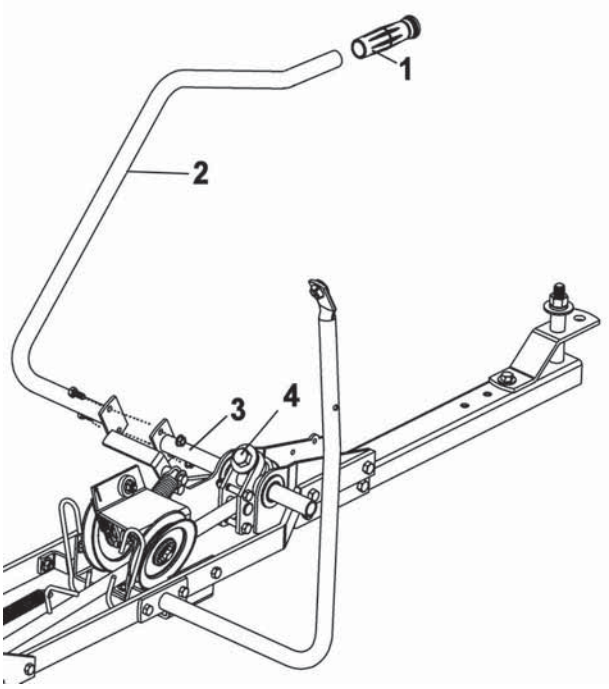

Install lift arm

ASSEMBLY

F
Attach the free end of spring (item 3) to the clutch lever extension (item 2).

Attach the clutch lever extension (item 2) to the tractor's clutch lever (item 1) as shown with a 3/8 x 3/4" bolt and nut.

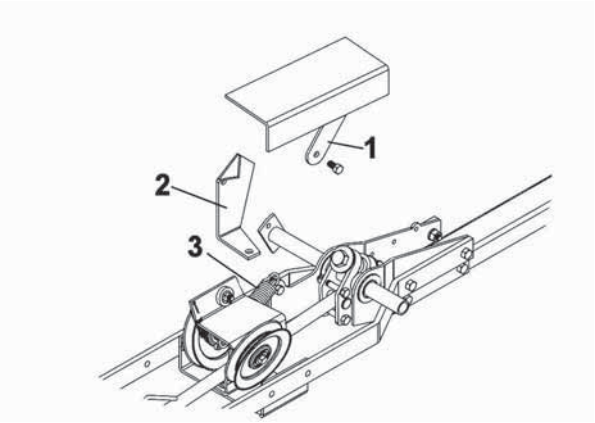

Attach spring to clutch lever extension

G
Install the cable into the cable holder (item 1). Secure with a 2 mm. hair pin (item 3).

Hook the spring (item 5) into the spring link (item 2).

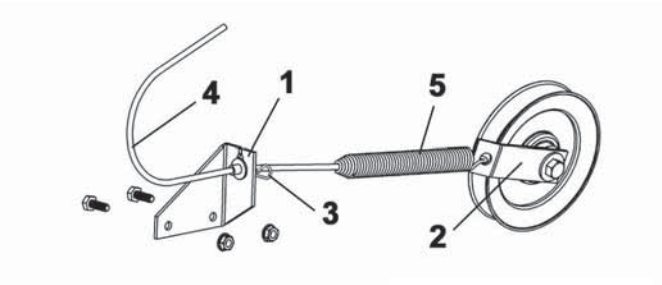

Install cable

Secure the cable holder (item 1) to the subframe. To identify the correct position, when the clutch is disengaged and the pulley barely touches the belt guide (item 2), slightly pull the cable holder and secure in the matching holes with two 1/4 x 3/4" hex bolts and flange nuts. Tighten firmly.

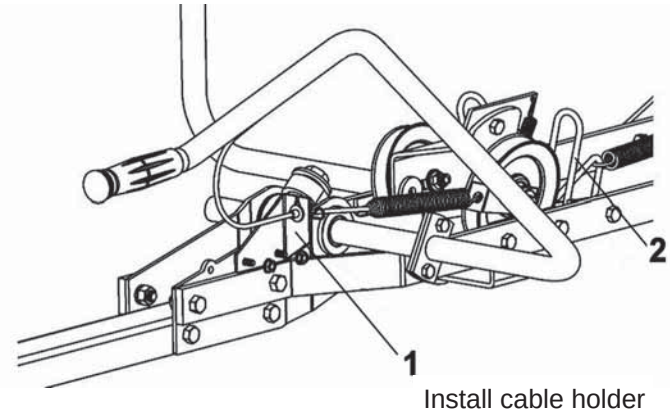

Install cable holder

F-G
Remove the tractor belt guide (item 1).

Install the new belt guide (item 2) supplied with the kit. Use the same bolt.

Tighten the bolt firmly.

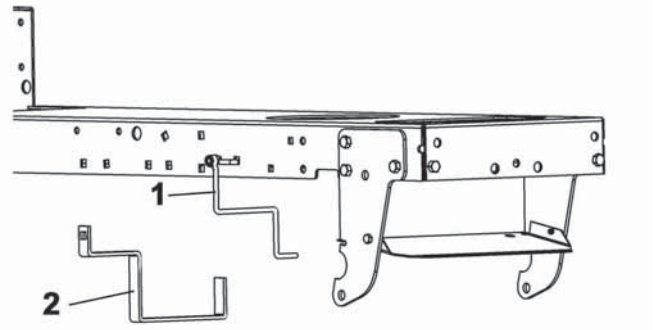

Replace belt guide

Note: There **may** be some left over parts which are not necessary. However, these parts will be useful for installation on other tractor models. Keep in safe place for future use.

ASSEMBLY

STEP 4

SNOWBLOWER INSTALLATION:

Refer to snowblower owner's manual, parts breakdown section for parts identification.

7	WARNING	7

FOR YOUR SECURITY:
Read the snowblower owner's manual for safety precautions and rules.
Follow the assembly and operation instructions.

7	WARNING	7

TO PREVENT INJURIES:
Stop the motor.
Apply parking brakes.
Remove the ignition key.
Disconnect the wire from the spark plug(s) and keep away from spark plug(s) to prevent accidental starting.

A-B-C-D

Install the double pulley support as shown on the male hitch by using two 5/16 x 1" bolts (item 1) and flange nuts. Tighten the bolts firmly.

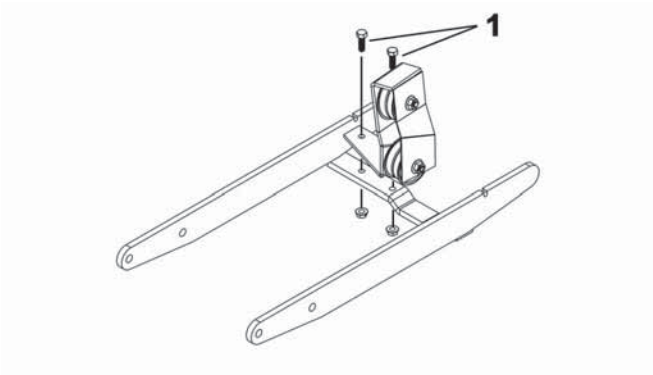

Install double pulley support

7	CAUTION	7

TO PREVENT INJURIES:
Always raise the attachment to reduce the tension on the spring before applying or releasing tension on the helper spring. Firmly hold the handle when you release the tension because the arm will kick back due to the tension on the spring.

A-B-C-D

Lower the tension arm (item 1) to release the tension on the helper spring (item 2) to facilitate snowblower installation.

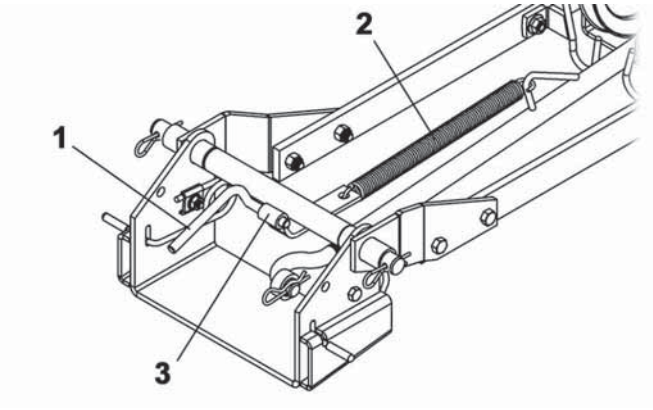

Release tension on spring

ASSEMBLY

A-B-C-D
Attach the snowblower to the subframe as shown.

Make sure the snowblower is pushed in until locked into place by the springs (item 1).

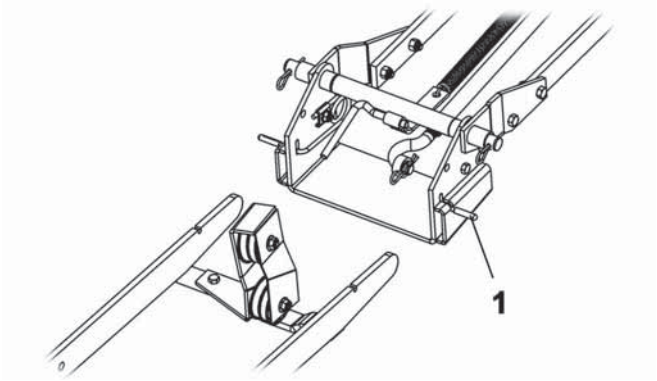

Attach snowblower to subframe

A-B-C-D
Before installing the belt, unhook the spring (item 2) by sliding the spring link (item 3) off the tension arm (item 1).

Put the spring on the ground on the left side.

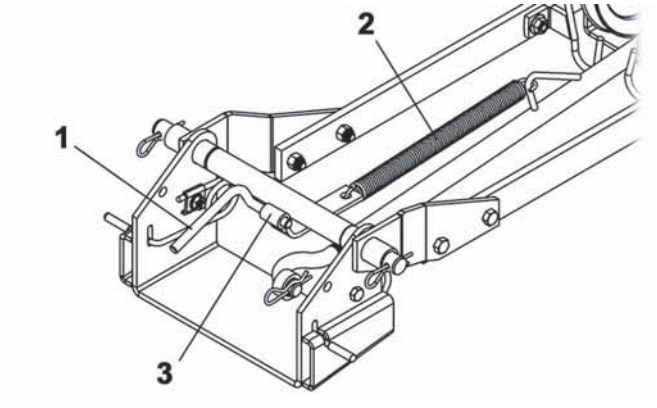

Remove the helper spring

E
Before installing the belt, move the tension arm (item 1) forward.

After installing belt, move the tension arm backwards to apply tension on belt.

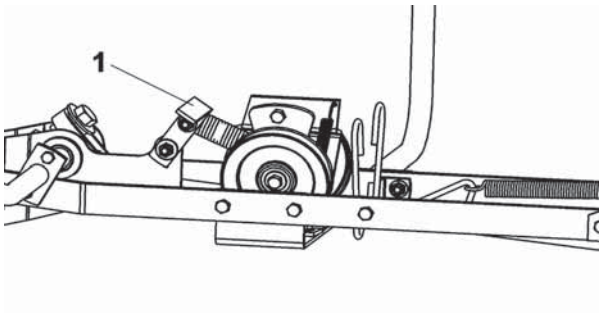

Move tension arm

G
Before installing the belt, remove the cable (item 4) from the holder (item 1) and unhook the spring (item 5) from the spring link (item 2).

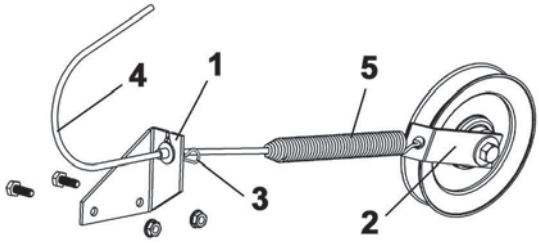

Remove cable and hook

ASSEMBLY

A-B-C-D
Remove the belt guard situated behind the snowblower.

Install the V belt on the snowblower by inserting the belt between the two flat pulleys (item 1) and around the snowblower pulley (item 2).

Install the belt under the tractor and make sure the bottom strand (item 3) between the snowblower pulley and rear left pulley is not twisted as shown .

Re-install the helper spring as previously removed.

Re-install the belt guard.

7	CAUTION	7
Never use the snowblower without the belt guard.		

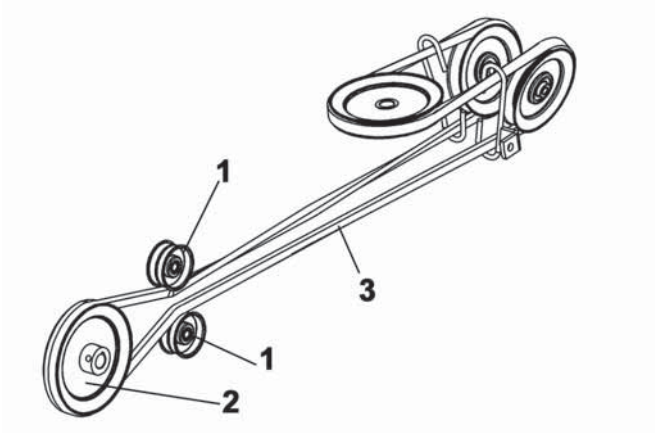

Install belt

E
Move the tension arm backwards.

G
Hook the spring into the spring link (item 2).

Reinstall the cable into the cable holder (item 1).

Secure with a 2 mm. hair pin (item 3).

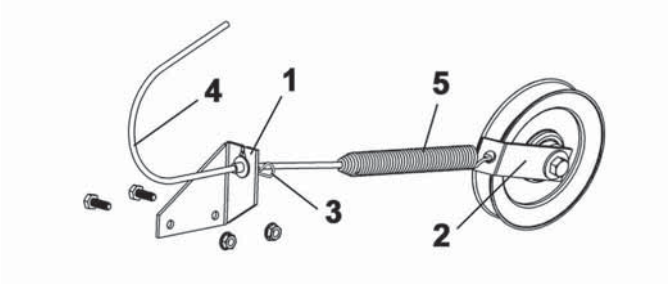

Install cable

A
Note: On the Husqvarna tractors with a large hood, we suggest installing the chute rotation stopper and extension kit #700244. This prevents the chute rotation handle or the chute from touching the hood, avoiding any damage.

A-B-C-D
Insert the handle (item 1) into the support (item 2) as shown.

Install the hook (item 3) on the rotation worm (item 4). Insert the hook in the handle (item 1) and secure with a 2.5 mm hair pin (item 5).

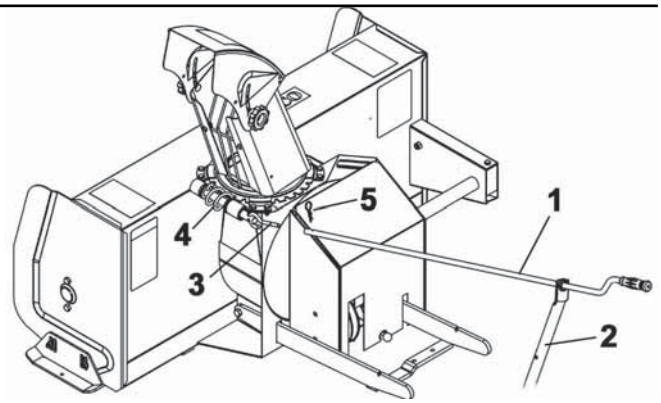

Install handle

ASSEMBLY

A-B-C-D
Reconnect the engine's spark plug(s).

Adjust the V-Belt: See V-Belt adjustment instructions.

VERIFY BELT ROUTING:

-Lower the snowblower to the ground and let it run for a few seconds under supervision.
-Disengage the snowblower and stop the engine.
-Check the belt to make sure it is well inserted in the pulleys and that it has not flipped on its side on the pulleys and that it does not touch the belt guides.

7 CAUTION 7

TO PREVENT INJURIES:
Always raise the attachment to reduce the tension on the spring before applying or releasing tension on the helper spring. Firmly hold the handle when you release the tension because the arm will kick back due to the tension on the spring.

A-B-C-D
Raise the snowblower and pull up the tension arm (item 1). This spring helps to lift the snowblower with little effort.

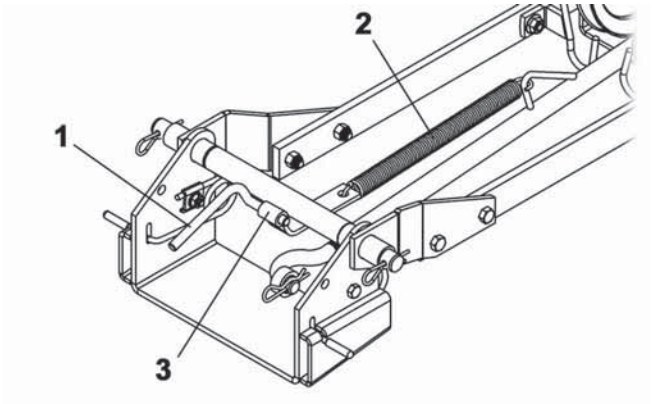

Apply tension to spring

VERIFY SKID SHOE ADJUSTMENT:

LEVEL PAVED SURFACE: Adjust skid shoes to allow 3/16 to 1/4" clearance (A) between cutting edge and surface.

UNEVEN OR GRAVEL SURFACE: Adjust skid shoes to allow 1/2 to 5/8" clearance (A) between cutting edge and surface.

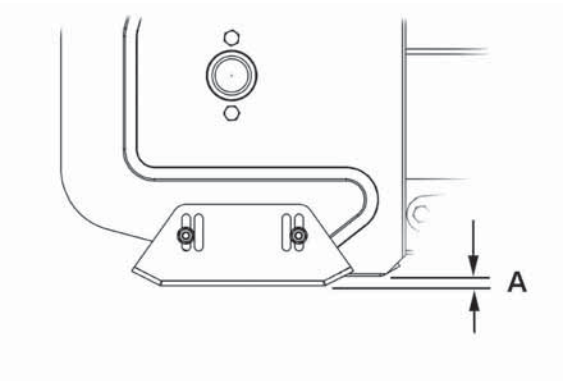

Adjust skid shoe

VERIFY TIRE PRESSURE:

Attachments should raise 3" to 4" above ground (no more, no less) if not check and adjust tractor tire pressure as follows:

Front tires:	14-15 psi
Back tires:	7-8 psi

Tire pressure must be even on both sides of the tractor.

ASSEMBLY

ROTARY BROOM INSTALLATION:

Refer to rotary broom owner's manual, parts breakdown section for parts identification.

7 WARNING 7

FOR YOUR SECURITY:
Read the rotary broom owner's manual for safety precautions and rules.
Follow the assembly and operation instructions.

7 WARNING 7

TO PREVENT INJURIES:
Stop the motor.
Apply parking brakes.
Remove the ignition key.
Disconnect the wire from the spark plug(s) and keep away from spark plug(s) to prevent accidental starting.

7 CAUTION 7

TO PREVENT INJURIES:
Always raise the attachment to reduce the tension on the spring before applying or releasing tension on the helper spring. Firmly hold the handle when you release the tension because the arm will kick back due to the tension on the spring.

A-B-C-D
Lower the arm (item 1) to release the tension on the helper spring (item 2) to facilitate rotary broom installation.

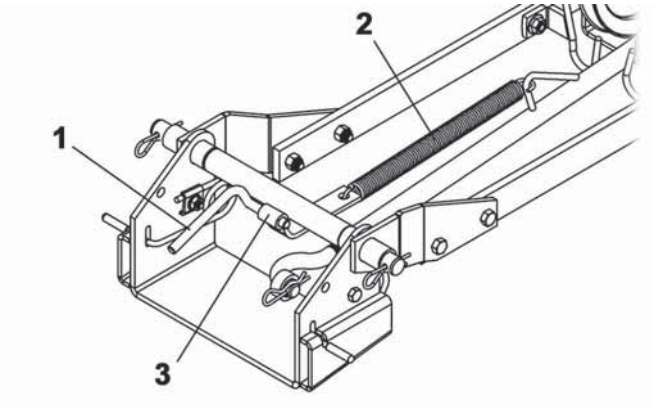

Release tension on the spring

A-B-C-D
Attach the rotary broom to the subframe as shown.

Make sure the rotary broom is pushed in until locked into place by the springs (item 1).

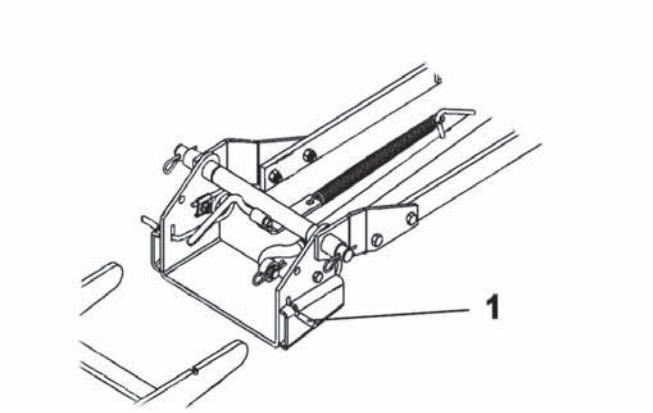

Attach rotary broom to subframe

ASSEMBLY

A-B-C-D
Before installing the belt, unhook the spring (item 2) by sliding the spring link (item 3) off the tension arm (item 1).

Put the spring on the ground on the left side.

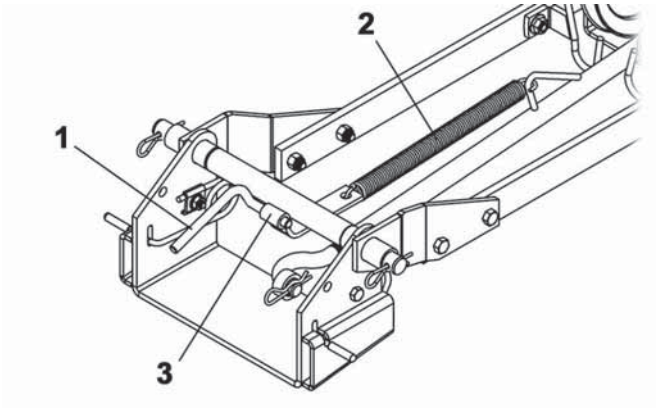

Remove the helper spring

E
Before installing the belt, move the tension arm (item 1) forward.

After installing belt, move the arm backwards to apply tension on belt.

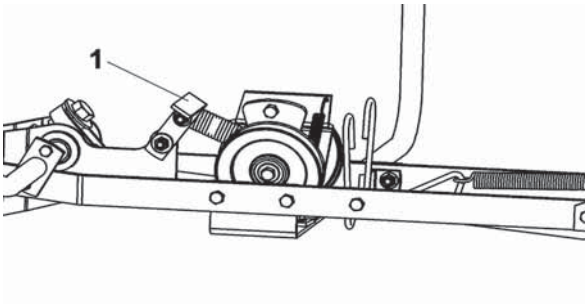

Move tension arm

G
Before installing the belt, remove the cable (item 4) from the holder (item 1) and unhook the spring (item 5) from the spring link (item 2).

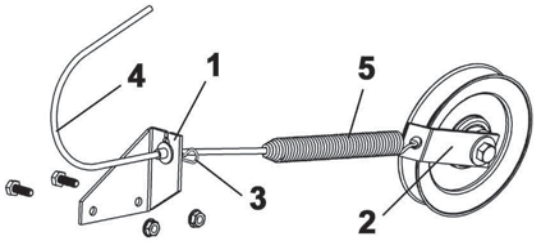

Remove cable and spring

ASSEMBLY

A-B-C-D
Insert the belt under the tractor and place the belt on the subframe pulleys (item 1) and around the tractor's motor pulley (item 2).

Belt should be installed as shown

Re-install the helper spring as previously removed.

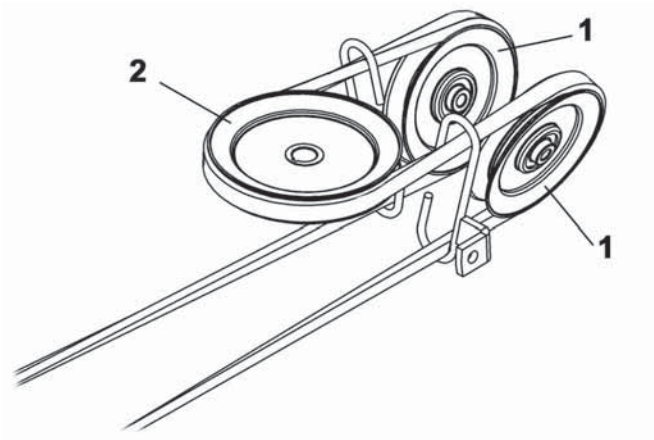

Install belt

G
Re-install the cable (item 4) into the cable holder (item 1). Secure with a 2 mm. hair pin (item 3).
Hook the spring (item 5) into the spring link (item 2).

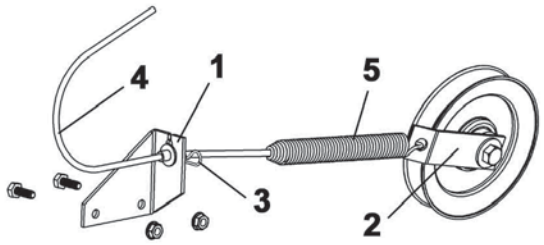

Re-install cable

A-B-C-D
Insert the handle (item 1) into the support (item 2) as shown.

Install the handle (item 1) on the control rod (item 3) as shown and secure with a 2.5 mm hair pin.

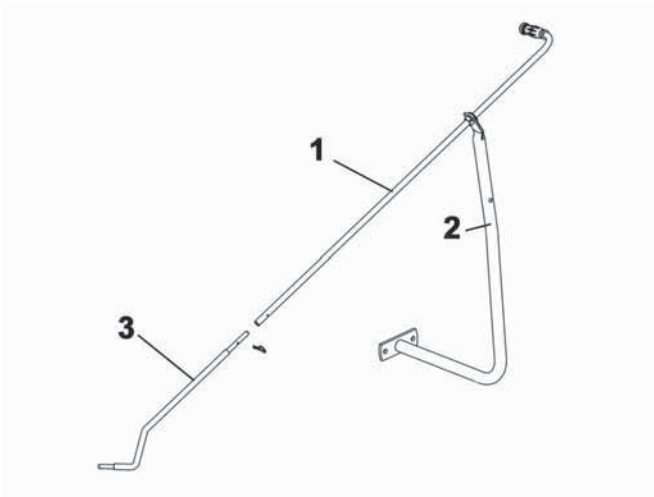

Install handle

ASSEMBLY

A-B-C-D
Reconnect the engine's spark plug(s).

Adjust the belt. See belt adjustment instructions.

VERIFY BELT ROUTING:

-Lower the rotary broom to the ground and let it run for a few seconds under supervision.
-Disengage the rotary broom and stop the engine.
-Check the belt to make sure it is well inserted in the pulleys and that it has not flipped on its side on the pulleys and that it does not touch the belt guides.

---

7 CAUTION 7

TO PREVENT INJURIES:
Always raise the attachment to reduce the tension on the spring before applying or releasing tension on the helper spring. Firmly hold the handle when you release the tension because the arm will kick back due to the tension on the spring.

A-B-C-D
Raise the rotary broom and pull up the tension arm (item 1). This spring helps to lift the rotary broom with little effort.

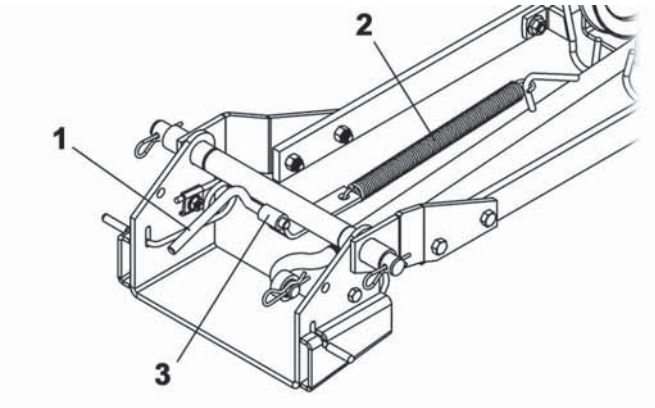

Apply tension to spring

VERIFY TIRE PRESSURE:

Attachments should raise 3" to 4" above the ground (no more, no less) if not, check and adjust tractor tire pressure as follows:

Front tires:	14-15 psi
Back tires:	7-8 psi

Tire pressure must be even on both sides of the tractor.

ASSEMBLY

BLADE INSTALLATION:

Refer to blade owner's manual, parts breakdown section for parts identification.

7	WARNING	7
FOR YOUR SECURITY: **Read the blade owner's manual for safety precautions and rules.** **Follow the assembly and operation instructions.**		

7	WARNING	7
TO PREVENT INJURIES: **Stop the motor.** **Apply parking brakes.** **Remove the ignition key.** **Disconnect the wire from the spark plug(s) and keep away from spark plug(s) to prevent accidental starting.**		

A-B-C-D
Lower the arm (item 1) to release the tension on the helper spring (item 2) to facilitate blade installation.

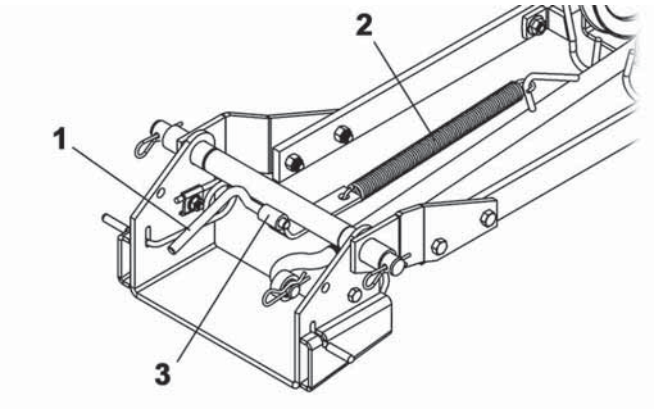

Release tension on spring

A-B-C-D
Attach the blade to the subframe as shown.

Make sure the blade is pushed in until locked into place by the springs (item 1).

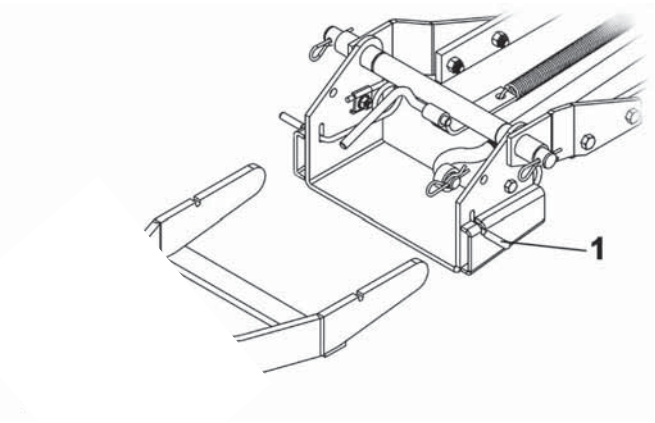

Attach blade to subframe

ASSEMBLY

A-B-C-D
Insert the handle (item 1) into the support (item 2) as shown.

Install the handle (item 1) on the control rod (item 3) as shown and secure with a 2.5 mm hair pin.

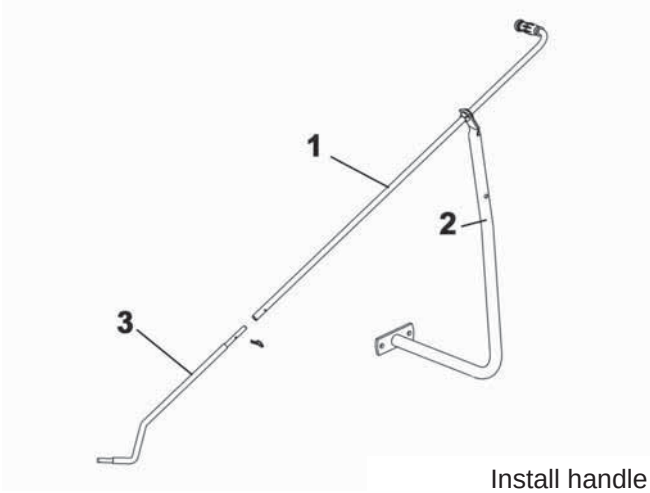

Install handle

7 CAUTION 7

TO PREVENT INJURIES:
Always raise the attachment to reduce the tension on the spring before applying or releasing tension on the helper spring. Firmly hold the handle when you release the tension because the arm will kick back due to the tension on the spring.

A-B-C-D
Raise the blade. Pull up the tension arm (item 1). This spring helps to lift the blade with little effort.

Note: If the blade does not scrape enough, remove the helper spring.

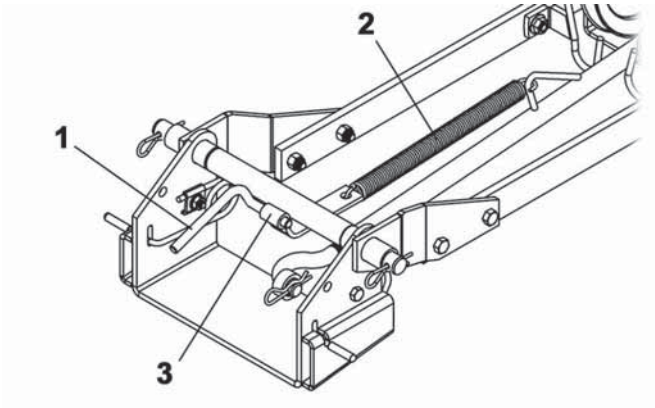

Apply tension on spring

VERIFY TIRE PRESSURE:

Attachments should raise 3" to 4" above the ground (no more, no less) if not, check and adjust tractor tire pressure as follows:

Front tires:	14-15 psi
Back tires:	7-8 psi

Tire pressure must be even on both sides of the tractor.

MAINTENANCE & DISMOUNTING

MAINTENANCE

A-B-C-D

a) Check mounting bolts at frequent intervals for proper tightness to be sure the equipment is in safe working condition.

b) Apply oil at all pivot points.

BELT ADJUSTMENT

E

Belt adjustment for a manual P.T.O. clutch, activated by a cable or a rod.

When the clutch mechanism is engaged and the attachment is on the ground, the idler arm (item 1) should be vertical or at approx. 90° with the subframe's flat bars (item 2). If it is not vertical, adjust the tension on the belt by moving the left hand side adjustable pulley (item 3). To adjust, disengage the clutch, and then unscrew the bolt in the middle of the pulley. Slide the pulley in the slot and retighten the bolt. Engage the clutch and verify the adjustment. Make sure the idler arm (item 1) is approx. at 90° with the subframe's flat bars.

F-G

Belt adjustment for electric P.T.O. clutch

When the attachment is on the ground, the idler arm (item 1) should be vertical or at approx. 90° with the subframe's flat bars (item 2). If it is not vertical, release the tension on the belt by moving the tension arm (item 4) towards the front. Adjust the tension on the belt by moving the left hand side adjustable pulley (item 3). To adjust, loosen the bolt located in the middle of the pulley. Slide the pulley in the slot. Tighten the bolt. Apply tension on the belt by moving the tension arm (item 4) towards the rear. Verify the adjustment. Make sure the idler arm (item 1) is approx. at 90° with the subframe's flat bars.

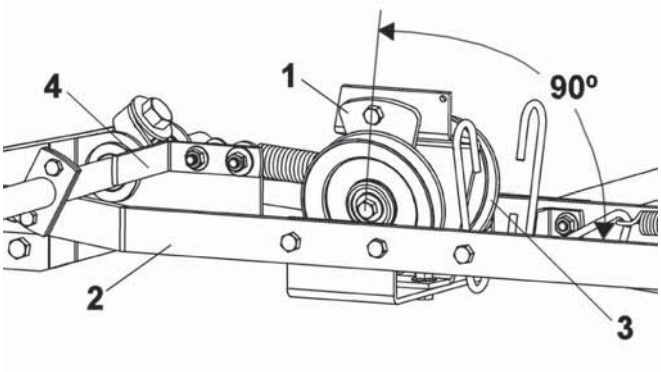

SUBFRAME DISMOUNTING

A-B-C-D

See Attachment Owner's manual (Snowblower, Rotary Broom, Blade) for attachment dismounting instructions.

a) Remove the rear counterweight.

b) Tractors with a manual clutch, activated by a rod or a cable:

F Models with a rod:
Remove the clutch lever extension and unhook the spring if it is installed.

G Models with a cable:
Remove the cable by removing the hair pin. Pull out the cable and unhook the cable spring.

c) Dismount the subframe by loosening the 5/8" bolt that attaches the subframe to the tractor's rear tow hitch. Place a piece of wood under the front of the subframe. Release the tension on the helper spring. See Caution note on page 21. Remove the hair pins from the 3/4" pivot pin. Remove this pin and carefully lower the front of the subframe. Remove the 5/8" rear bolt and carefully lower the rear of the subframe.

***Thick nuts must be used with grade 8 bolts**

d) Carefully pull out the subframe by middle of the tractor from the left side between the front and rear wheels.

END OF SEASON STORAGE

A-B-C-D

a) Clean and repaint all parts from which the paint has worn.

b) Apply oil at all pivot points.

c) Inspect and replace all defective parts before next

TORQUE SPECIFICATION TABLE

GENERAL TORQUE SPECIFICATION TABLE
USE THE FOLLOWING TORQUES WHEN SPECIAL TORQUES ARE NOT GIVEN

NOTE: These values apply to fasteners as received from supplier, dry or when lubricated with normal oil. They do not apply if special graphited or moly disulphide greases or other extreme pressure lubricants are used. This applies to both UNF and UNC threads.

SEE Grade No.		2				5				8 *			
BOLT HEAD IDENTIFICATION MARKS AS PER GRADE NOTE MANUFACTURING MARKS WILL VARY		TORQUE				TORQUE				TORQUE			
BOLT SIZE		POUNDS FEET		NEWTON-METERS		POUNDS FEET		NEWTON-METERS		POUNDS FEET		NEWTON-METERS	
Inches	Millimetre	Min.	Max.	Min.	Max.	Min.	Max.	Min.	Max.	Min. Max.	Max.	Min. Max.	Max.
1/4"	6.35	5	6	6.8	8.13	9	11	12.2	14.9	12	15	16.3	30.3
5/16"	7.94	10	12	13.6	16.3	17	20.5	23.1	27.8	24	29	32.5	39.3
3/8"	9.53	20	23	27.1	31.2	35	42	47.5	57	45	54	61	73.2
7/16"	11.11	30	35	40.7	47.4	54	64	73.2	86.8	70	84	94.9	113.9
1/2"	12.7	45	52	61	70.5	80	96	108.5	130.2	110	132	149.2	179
9/16"	14.29	65	75	88.1	101.6	110	132	149.2	179	160	192	217	260.4
5/8"	15.88	95	105	128.7	142.3	150	180	203.4	244.1	220	264	298.3	358
3/4"	19.05	150	185	203.3	250.7	270	324	366.1	439.3	380	456	515.3	618.3
7/8"	22.23	160	200	216.8	271	400	480	542.4	650.9	600	720	813.6	976.3
1"	25.4	250	300	338.8	406.5	580	696	786.5	943.8	900	1080	1220.4	1464.5

***Thick nuts must be used with grade 8 bolts**

METRIC BOLT TORQUE SPECIFICATIONS

		COARSE THREAD			FINE THREAD		
Size Screw	Grade No.	Pitch (mm)	Pounds Feet	Newton-Meters	Pitch (mm)	Pounds Feet	Newton-Meters
M6	4T	1.00	3.6 - 5.8	4.9 - 7.9	-	-	-
	7T		5.8 - 9.4	7.9 - 12.7		-	-
	8T		7.2 - 10	9.8 - 13.6		-	-
M8	4T	1.25	7.2 - 14	9.8 - 19	1.00	12 - 17	16.3 - 23
	7T		17 - 22	23 - 29.8		19 - 27	25.7 - 36.6
	8T		20 - 26	27.1 - 35.2		22 - 31	29.8 - 42
M10	4T	1.50	20 - 25	27.1 - 33.9	1.25	20 - 29	27.1 - 39.3
	7T		34 - 40	46.1 - 54.2		35 - 47	47.4 - 63.7
	8T		38 - 46	51.5 - 62.3		40 - 52	54.2 - 70.5
M12	4T	1.75	28 - 34	37.9 - 46.1	1.25	31 - 41	42 - 55.6
	7T		51 - 59	69.1 - 79.9		56 - 68	75.9 - 92.1
	8T		57 - 66	77.2 - 89.4		62 - 75	84 - 101.6
M14	4T	2.00	49 - 56	66.4 - 75.9	1.50	52 - 64	70.5 - 86.7
	7T		81 - 93	109.8 - 126		90 - 106	122 - 143.6
	8T		96 - 109	130.1 - 147.7		107 - 124	145 - 168
M16	4T	2.00	67 - 77	90.8 - 104.3	1.50	69 - 83	93.5 - 112.5
	7T		116 - 130	157.2 - 176.2		120 - 138	162.6 - 187
	8T		129 - 145	174.8 - 196.5		140 - 158	189.7 - 214.1
M18	4T	2.00	88 - 100	119.2 - 136	1.50	100 - 117	136 - 158.5
	7T		150 - 168	203.3 - 227.6		177 - 199	239.8 - 269.6
	8T		175 - 194	237.1 - 262.9		202 - 231	273.7 - 313
M20	4T	2.50	108 - 130	146.3 - 176.2	1.50	132 - 150	178.9 - 203.3
	7T		186 - 205	252 - 277.8		206 - 242	279.1 - 327.9
	8T		213 - 249	288.6 - 337.4		246 - 289	333.3 - 391.6

PARTS BREAKDOWN / NOMENCLATURE DES PIÈCES
PUSH FRAME / CHÂSSIS DE POUSSÉE

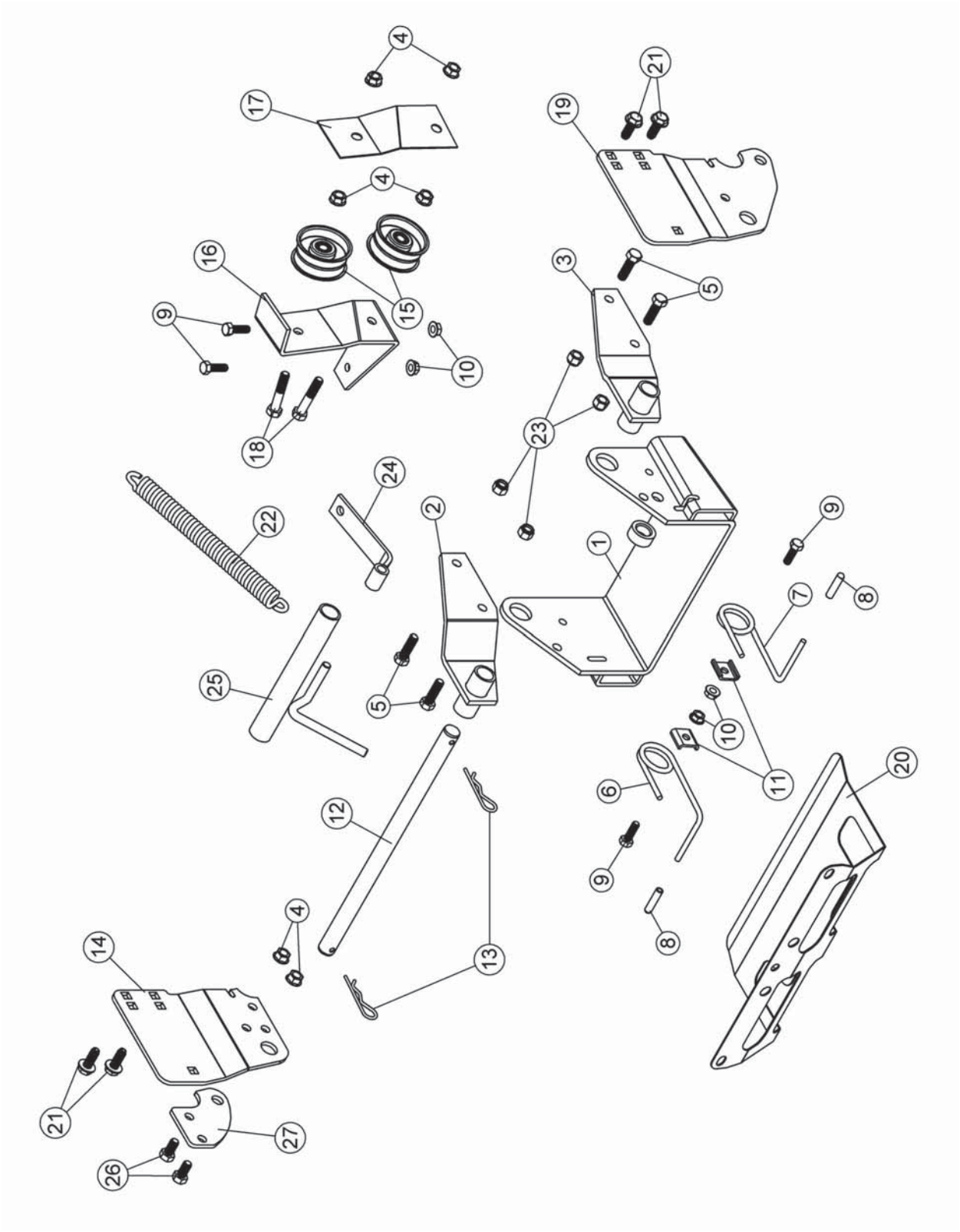

PARTS LIST / LISTE DES PIÈCES

Ref. Réf.	English description	Description française	Qty. Qté.	Part # Pièce #
1	Pivot support	Support de pivot	1	102655
2	Right front support	Support avant droit	1	102215
3	Left front support	Support avant gauche	1	102220
4	Flange nut 3/8" n.c.	Écrou a bride 3/8" n.c.	6	O/L
5	Hex bolt 3/8" n.c. x 1-1/4"	Boulon hex. 3/8" n.c. x 1 1/4"	4	O/L
6	Right spring lock	Ressort de barrure droit	1	102209
7	Left spring lock	Ressort de barrure gauche	1	102208
8	Handgrip	Poignée	2	102248
9	Hex bolt 5/16" n.c. x 1"	Boulon hex. 5/16" n.c. x 1"	4	O/L
10	Flange nut 5/16" n.c.	Écrou a bride 5/16" n.c.	4	O/L
11	Spring bracket	Fixation du ressort	2	102210
12	Pivot pin	Goupille de pivot	1	102216
13	Hair pin 3mm	Goupille à ressort 3mm	2	102617
14	Right attaching support	Support d'attache droit	1	103358
15	Flat pulley	Poulie plate	2	102057
16	Double pulley support	Support de poulie double	1	103284
17	Idler guard	Garde-poulie	1	103285
18	Hex. bolt 3/8" n.c. x 2"	Boulon hex. 3/8" n.c. x 2"	2	O/L
19	Left attaching support	Support d'attache gauche	1	103167
20	Heat shield	Pare-chaleur	1	103114
21	Thread cutting screws 3/8" n.c. x 1"	Vis a filetage coupante 3/8" n.c. x 1"	4	O/L
22	Spring	Ressort	1	103073
23	Nylon insert lock nut 3/8" n.c.	Écrou a garniture de nylon 3/8" n.c.	4	O/L
24	Spring link	Lien de ressort	1	103281
25	Tension arm	Bras de tension	1	103286
26	Hex bolt 3/8" n.c. x 3/4"	Boulon hex. 3/8" n.c. x 3/4"	2	O/L
27	Mower bracket	Fixation de tondeuse	1	103113

O/L=Obtain locally / Obtenir localement

PARTS BREAKDOWN / NOMENCLATURE DES PIÈCES
SUBFRAME / SOUS-CHÂSSIS

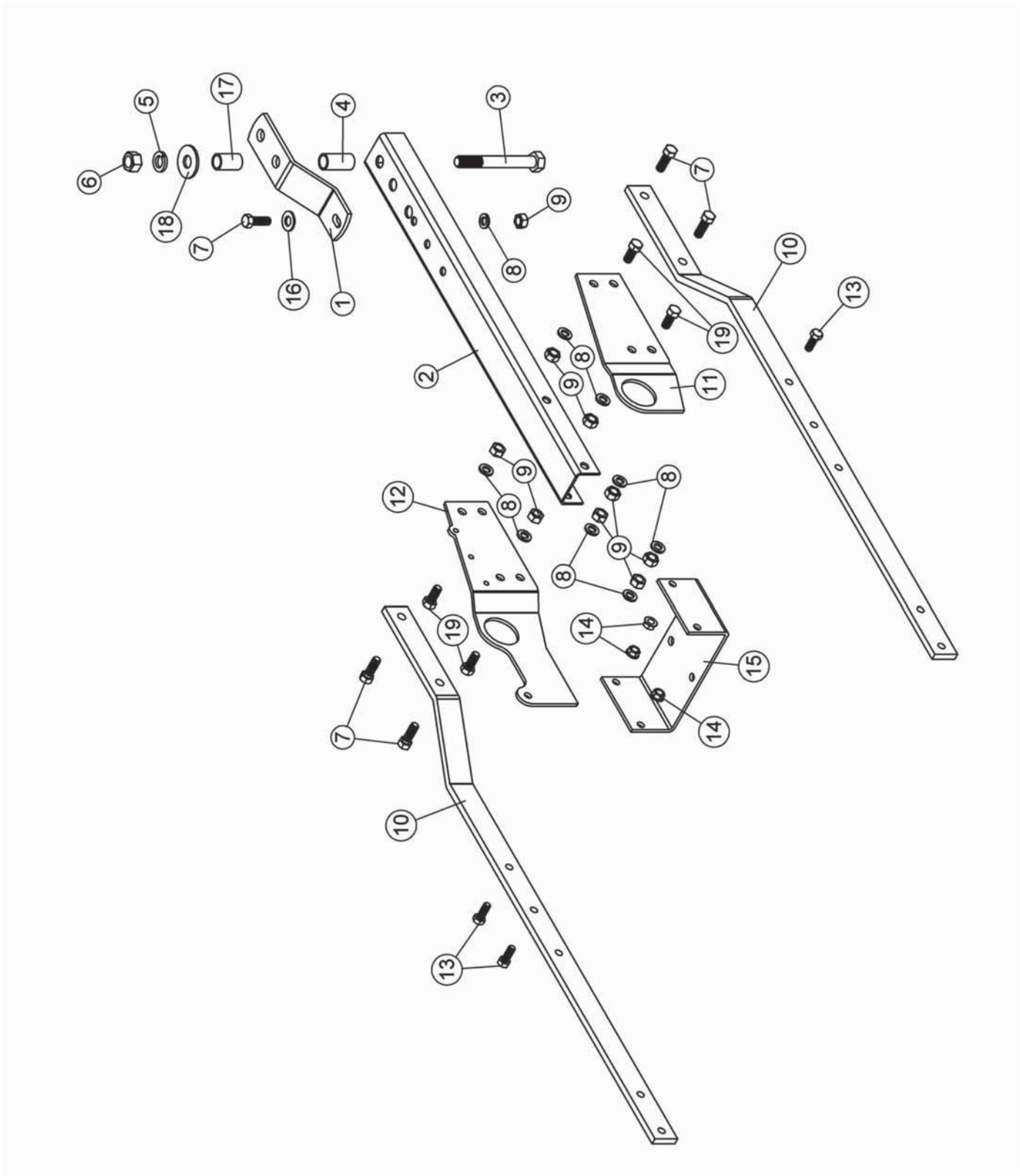

PARTS LIST / LISTE DES PIÈCES

Ref. Réf.	English description	Description française	Qty. Qté.	Part # Pièce #
1	Hitch plate	Plaque d'attache	1	103405
2	Channel	Profilé en U	1	102065
3	Hex bolt 5/8" n.c. x 5"	Boulon hex. 5/8" n.c. x 5"	1	O/L
4	Sleeve	Douille	1	102423
5	Lock washer 5/8"	Rondelle de blocage 5/8"	1	O/L
6	Hex nut 5/8" n.c.	Écrou hex. 5/8" n.c.	1	O/L
7	Hex bolt 7/16" n.c. x 1 1/4"	Boulon hex. 7/16" n.c. x 1 1/4"	5	O/L
8	Lock washer 7/16"	Rondelle de blocage 7/16"	9	O/L
9	Hex nut 7/16" n.c.	Ecrou hex. 7/16" n.c.	9	O/L
10	Subframe flat bar	Fer plat du sous-châssis	2	102214
11	Left lift support	Support de relevage gauche	1	103407
12	Right lift support	Support de relevage droit	1	103408
13	Hex bolt 3/8" n.c. x 1"	Boulon hex. 3/8" n.c. x 1"	3	O/L
14	Flange nut 3/8" n.c.	Écrou à bride 3/8" n.c.	3	O/L
15	Support plate	Plaque de support	1	102070
16	Flat washer 1/2" hole	Rondelle plate 1/2" trou	1	O/L
17	Sleeve	Douille	1	102424
18	Flat washer 11/16" hole	Rondelle plate 11/16" trou	1	O/L
19	Hex bolt 7/16" n.c. x 1"	Boulon hex. 7/16" n.c. x 1"	4	O/L

O/L=Obtain locally / Obtenir localement

PARTS BREAKDOWN / NOMENCLATURE DES PIÈCES
LIFT MECHANISM
LEVIER DE RELEVAGE

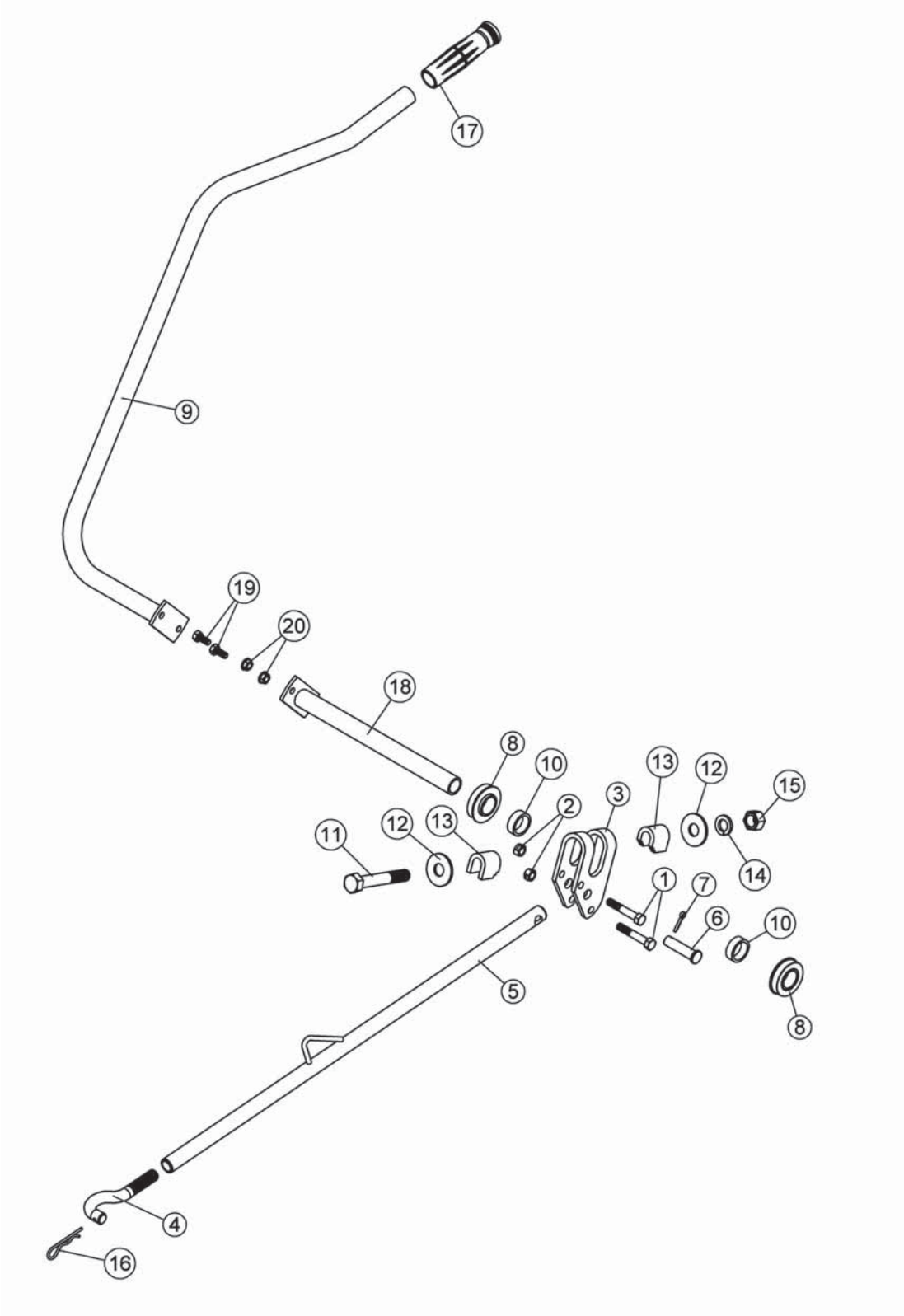

PARTS LIST / LISTE DES PIÈCES

Ref. Réf.	English description	Description française	Qty. Qté.	Part # Pièce #
1	Hex bolt 3/8" n.c. x 2 1/4"	Boulon hex. 3/8" n.c. x 2 1/4"	2	O/L
2	Stover lock nut 3/8" n.c.	Écrou de blocage 3/8" n.c.	2	O/L
3	Lift lever	Levier de relevage	1	103287
4	Adjusting rod	Tige d'ajustement	1	102653
5	Push tube	Tube de poussée	1	103279
6	Pin	Goupille	1	102079
7	Cotter pin 5/32" x 1"	Goupille fendue 5/32" x 1"	1	O/L
8	Freeway bearing	Roulement utilitaire	2	102075
9	Lift arm	Bras de relevage	1	102656
10	Spacer	Douille d'espacement	2	102077
11	Hex bolt 5/8" n.c. x 4"	Boulon hex. 5/8" n.c. x 4"	1	O/L
12	Flat washer 11/16" hole	Rondelle plate 11/16" trou	2	O/L
13	Lever lock	Barrure de levier	2	102078
14	Lock washer 5/8"	Rondelle de blocage 5/8"	1	O/L
15	Hex nut 5/8" n.c.	Écrou hex. 5/8" n.c.	1	O/L
16	Hair pin 3mm	Goupille à ressort 3mm	1	102617
17	Handgrip	Poignée de plastique	1	102025
18	Lift arm extension	Extension de bras de relevage	1	102406
19	Hex bolt 5/16" n.c. x 3/4"	Boulon hex. 5/16" n.c. x 3/4"	2	O/L
20	Flange nut 5/16" n.c.	Écrou a bride 5/16" n.c.	2	O/L

O/L=Obtain locally / Obtenir localement

PARTS BREAKDOWN / NOMENCLATURE DES PIÈCES
DRIVE MECHANISM / MÉCANISME D'ENTRAÎNEMENT

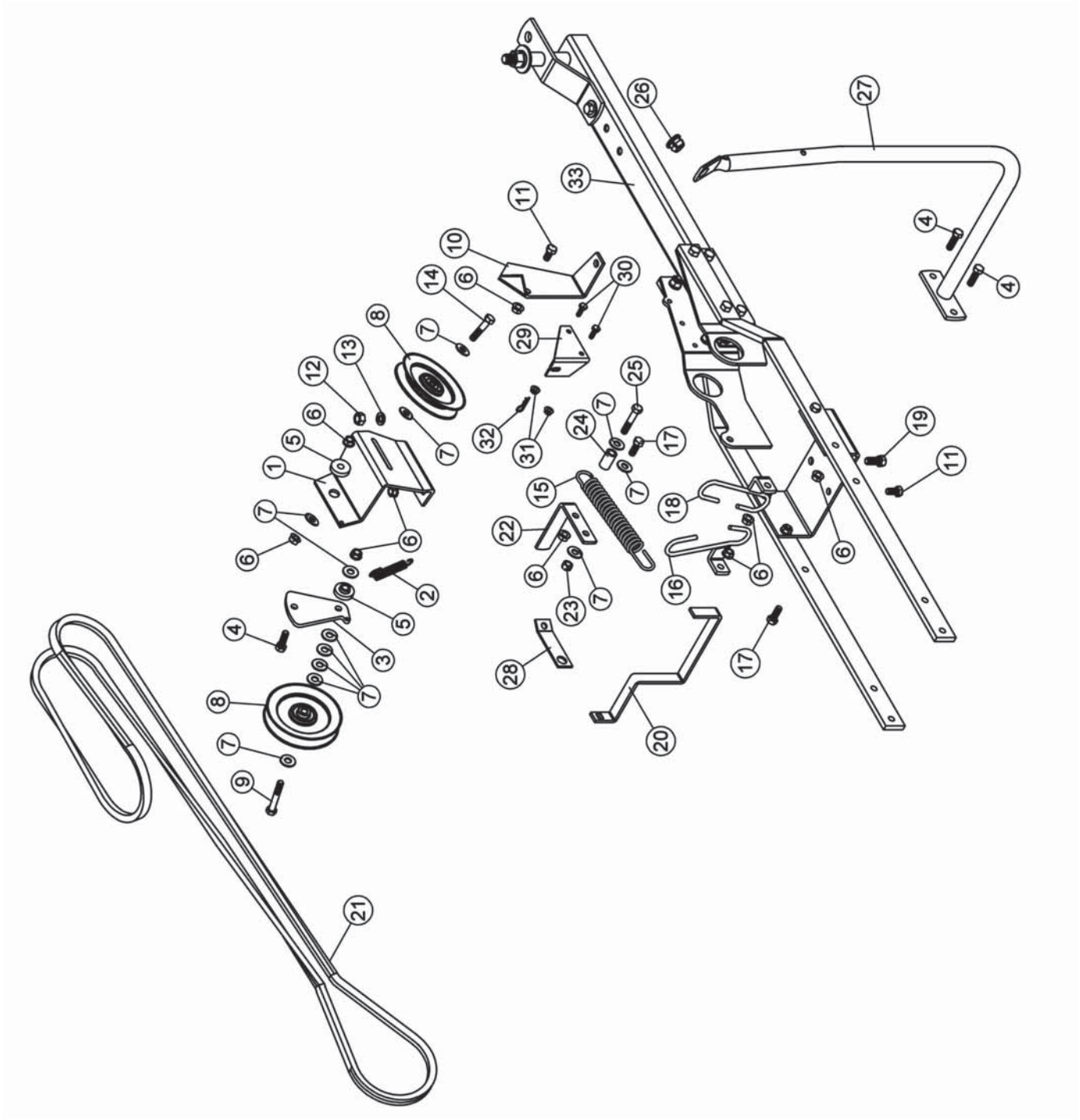

PARTS LIST / LISTE DES PIÈCES

Ref. Réf.	English description	Description française	Qty. Qté.	Part # Pièce #
1	Pulley support	Support de poulie	1	102689
2	Spring 1/2''	Ressort 1/2 ''	1	102003
3	Idler arm	Bras de poulie	1	102089
4	Hex bolt 3/8" n.c. x 1-1/4"	Boulon hex. 3/8" n.c. x 1 1/4"	3	O/L
5	Flange washer	Rondelle à bride	2	102081
6	Flange nut 3/8" n.c.	Écrou à bride 3/8" n.c.	9	O/L
7	Flat washer 7/16" hole	Rondelle plate 7/16" trou	12	O/L
8	"V" Pulley	Poulie en "V"	2	102086
9	Hex bolt 3/8" n.c. x 2 1/2"	Boulon hex. 3/8" n.c. x 2 1/2"	1	O/L
10	Clutch lever extension	Extension levier d'embrayage	1	102085
11	Hex bolt 3/8" n.c. x 3/4"	Boulon hex. 3/8" n.c. x 3/4"	2	O/L
12	Hex nut 7/16" n.c.	Ecrou hex. 7/16" n.c.	1	O/L
13	Lock washer 7/16"	Rondelle de blocage 7/16"	1	O/L
14	Hex bolt 3/8" n.c. x 1 3/4"	Boulon hex. 3/8" n.c. x 1 3/4"	1	O/L
15	Spring 1 1/8''	Ressort 1 1/8''	1	102004
16	Belt guide	Guide-courroie	1	102240
17	Hex bolt 3/8" n.c. x 1"	Boulon hex. 3/8" n.c. x 1"	2	O/L
18	Belt guide	Guide-courroie	1	102083
19	Hex bolt 7/16" n.c. x 1"	Boulon hex. 7/16" n.c. x 1"	1	O/L
20	Belt guide	Guide-courroie	1	103297
21	V-Belt, B-120	Courroie en V, B-120	1	102048
22	Tension arm	Bras de tension	1	102412
23	Stover lock nut 3/8" n.c.	Écrou de blocage 3/8" n.c.	1	O/L
24	Sleeve	Douille	1	102418
25	Hex. bolt 3/8" n.c. x 2"	Boulon hex. 3/8" n.c. x 2"	1	O/L
26	Plastic grommet	Oeillet de plastique	1	102063
27	Handle support	Support de manivelle	1	102243
28	Spring link	Lien de ressort	1	103066
29	Cable holder	Fixation de câble	1	103065
30	Hex bolt 1/4" n.c. x 3/4"	Boulon hex. 1/4" n.c. x 3/4"	2	O/L
31	Flange nut 1/4" n.c.	Ecrou a bride 1/4" n.c.	2	O/L
32	Hair pin 2mm	Goupille a ressort 2 mm	1	102430
33	Subframe	Sous-châssis	1	Ref

O/L=Obtain locally / Obtenir localement

ATTACHMENTS

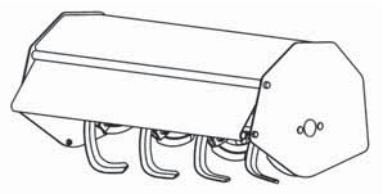

ROTARY TILLER #700312

Mounts to the rear of lawn, yard & garden tractors 14 to 25 HP. Comes complete with drive & manual lift mechanisms & mounting hardware.

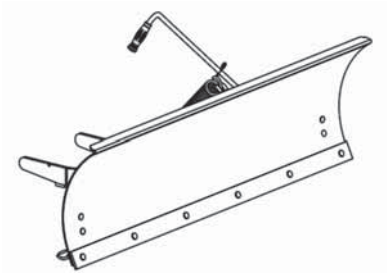

UTILITY BLADE #700266

Mounts on the same subframe as the snowblower & rotary broom.

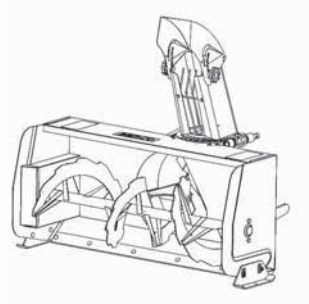

SNOWBLOWER

#700210 40"
#700211 44"

Fits on same subframe as rotary broom and utility blade.

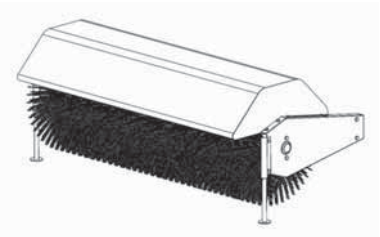

ROTARY BROOM #700286 / #700316

Fits on same subframe as snowblower & utility blade.
Requires an adaptor. Rotary broom #700286 with nylon brush and #700316 with polypropylene brush.

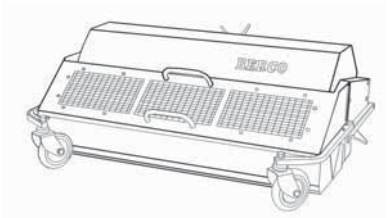

DEBRIS COLLECTOR #700235

Quickly & easily fitted on front of rotary broom #700286 or #700316. Collects debris in container with easy manual dumping.

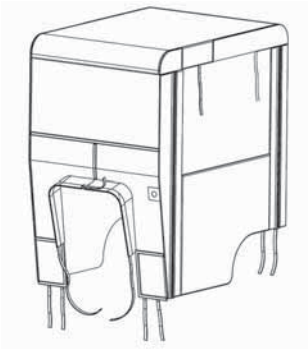

TRACTOR WINTER CAB
#700271

Universal type fits on a wide variety of lawn and garden tractors.

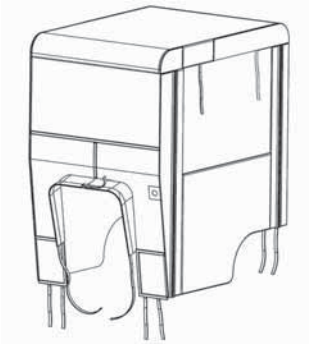

TRACTOR SCREEN CAB
#700313

Universal type fits on a wide variety of lawn and garden tractors.

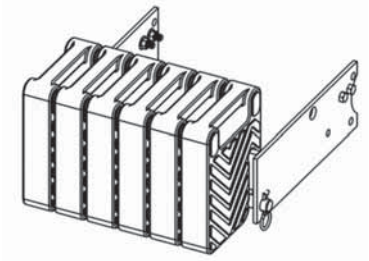

COUNTERWEIGHT

#700240 Universal rear weights
#700246 Rear weights Electrolux
Required for safety and traction.
Counterbalances weight of attachment.

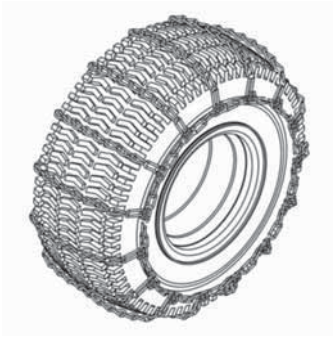

TIRE CHAINS

Two link spacing. Required for traction and safety.
Pkg. of 2

NOTES

ACCESSOIRES

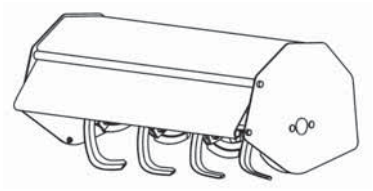

ROTOCULTEUR #700312

S'installe à l'arrière des tracteurs de pelouse & jardin de 14 à 25 cv. Inclus le mécanisme d'entraînement & de relevage manuel ainsi que le nécessaire de montage.

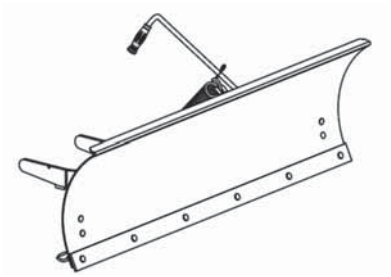

LAME UTILITAIRE #700266

S'installe sur le même sous-châssis que la souffleuse & balai rotatif.

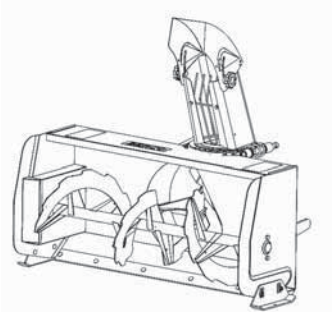

SOUFFLEUSE

#700210 40"
#700211 44"

S'installe sur le même sous-châssis que le balai rotatif et la lame utilitaire.

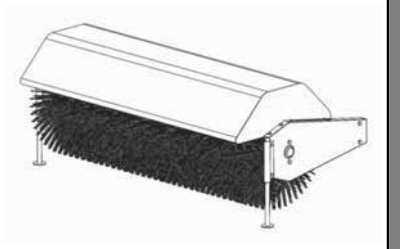

BALAIS ROTATIF #700286/#700316

Se monte sur le même sous-châssis que la souffleuse et la lame utilitaire. Requiert un adapteur. #700286 balai rotatif avec brosse de nylon et #700316 avec brosse polypropylène.

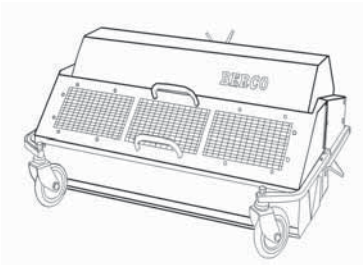

COLLECTEUR DE DÉBRIS #700235

S'installe facilement & rapidement sur le devant du balai rotatif #700286 et #700316. Ramasse les débris dans le godet qui se vide facilement.

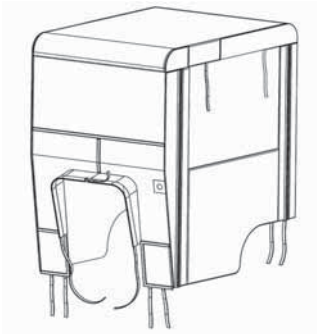

CABINE D'HIVER POUR TRACTEUR #700271

Type universel qui s'adapte sur la plupart des tracteurs de jardin & pelouse.

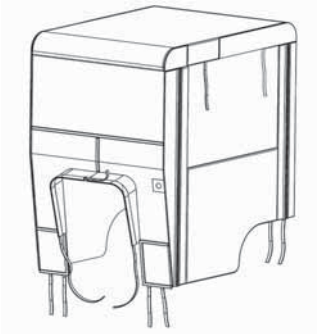

CABINE MOUSTIQUAIRE POUR TRACTEUR #700313

Type universel qui s'adapte sur la plupart des tracteurs de jardin & pelouse.

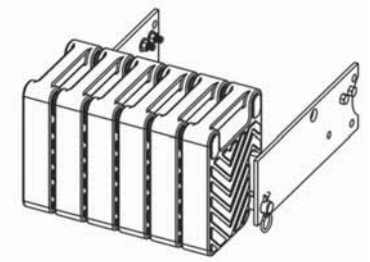

CONTREPOIDS

#700240 contrepoids arrière universel
#700246 contrepoids arrière Electrolux
Requis pour une plus grande sécurité et une meilleure traction. Contrebalance le poids des attachements.

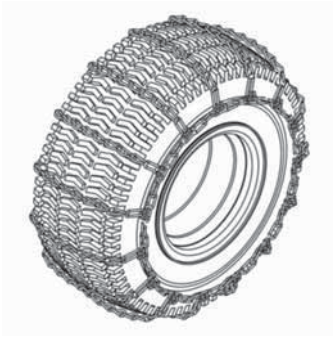

CHAÎNES À PNEUS

Espacement à chaque deux mailles. Requises pour une meilleure traction et une plus grande sécurité.
Emb. de 2

ENTRETIEN ET DÉMONTAGE

ENTRETIEN:

A-B-C-D

a) Vérifiez les boulons de montage fréquemment afin de prévenir une réparation coûteuse. Assurez-vous que votre équipement est en condition de travailler sécuritairement.

b) Huilez tous les points pivotants.

AJUSTEMENT DE LA COURROIE:

E

Ajustement de la courroie pour l'embrayage de la P.D.F. manuel activé par un câble ou une tige:

Lorsque le mécanisme d'embrayage est embrayé et que l'accessoire est au sol, le bras de poulie (item 1) devrait être vertical ou approximativement à 90° avec les fers plats du sous-châssis (item 2). S'il n'est pas vertical, ajustez la tension sur la courroie en déplaçant la poulie ajustable du côté gauche (item 3). Débrayez l'embrayage, puis dévisser le boulon au centre de la poulie. Glissez la poulie dans la rainure et revisser le boulon. Embrayez et vérifier l'ajustement. Assurez-vous que le bras de poulie (item 1) est approximativement à 90° avec les fers plats du sous-châssis.

F-G

Ajustement de la courroie pour l'embrayage de la P.D.F. électrique:

Lorsque l'accessoire est au sol, le bras de poulie (item 1) devrait être vertical ou approximativement à 90° avec les fers plats du sous-châssis (item 2). S'il n'est pas vertical, relâchez la tension sur la courroie en déplaçant le bras de tension (item 4) vers l'avant. Ajustez la tension sur la courroie en déplaçant la poulie ajustable du côté gauche (item 3). Desserrez le boulon situé au centre de la poulie. Glissez la poulie dans la rainure. Serrez le boulon. Appliquez de la tension sur la courroie en déplaçant le bras de tension (item 4) vers l'arrière. Vérifiez l'ajustement. Assurez-vous que le bras de poulie (item 1) est approximativement à 90° avec les fers plats du sous-châssis.

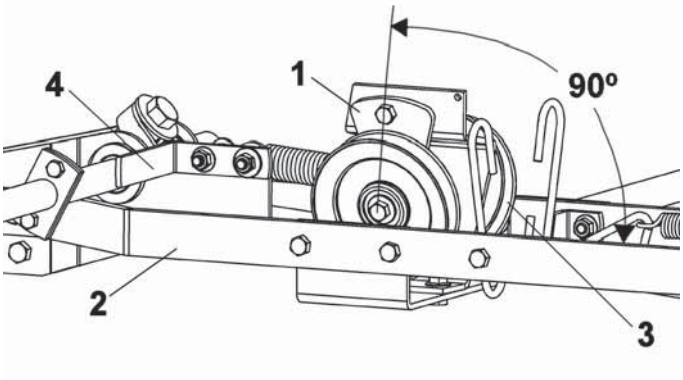

DÉMONTAGE DU SOUS-CHÂSSIS:

A-B-C-D

Voir le manuel du propriétaire des accessoires (Souffleuse, Balai Rotatif, Lame) pour instructions de démontage des accessoires.

a) Enlevez les contrepoids arrière.

b) Tracteurs avec un embrayage manuel activé par une tige ou un câble:

F

Modèles avec une tige:

Enlevez l'extension du bras de tension et décrochez le ressort s'il est installé.

G

Modèles avec un câble:

Enlevez le câble en retirant la goupille à ressort. Retirez le câble et décrochez le ressort du câble.

c) Démontez le sous-châssis en desserrant le boulon de 5/8" qui attache le sous-châssis à la barre de remorquage à l'arrière du tracteur. Placez un morceau de bois sous le sous-châssis avant. Relâchez la tension du ressort d'aide au relevage. Voir note de précaution sur page 21. Enlevez les goupilles à ressort de la goupille de pivot. Retirez cette goupille et baisser prudemment le devant du sous-châssis. Enlevez le boulon arrière de 5/8" et baissez prudemment l'arrière du sous-châssis.

d) Retirez prudemment le sous-châssis par le centre du tracteur entre les pneus avant et arrière.

ENTREPOSAGE DE FIN DE SAISON:

A-B-C-D

a) Nettoyez et peinturez toutes les pièces où la peinture est usée.

b) Huilez tous les points pivotants.

c) Inspectez et remplacez toutes les pièces défectueuses avant la prochaine saison.

ASSEMBLAGE

A-B-C-D
Insérer la manivelle (item 1) dans le support (item 2) tel qu'illustré.

Installer la poignée sur la tige de contrôle (item 3) tel qu'illustré et sécuriser avec une goupille de 2.5 mm.

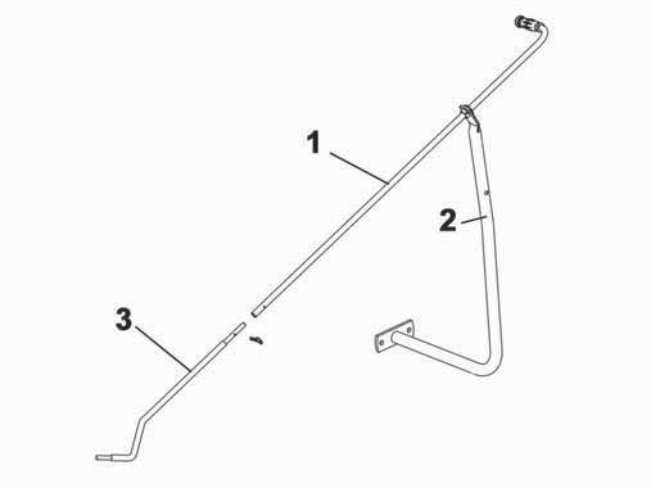

Installer la poignée

7 PRÉCAUTIONS 7

POUR PRÉVENIR DES BLESSURES:
Toujours relever l'accessoire pour réduire la tension du ressort avant d'appliquer ou de relâcher la tension sur le ressort d'aide au relevage. Tenez le bras très fermement lorsque vous relâchez la tension car le bras donnera un contrecoup dû à la tension sur le ressort .

A-B-C-D
Lever la lame. Tirer et relever le bras de tension (item 1). Ce ressort aide à relever la lame sans effort.

Note: Si la lame ne gratte pas suffisamment, enlever le ressort d'aide.

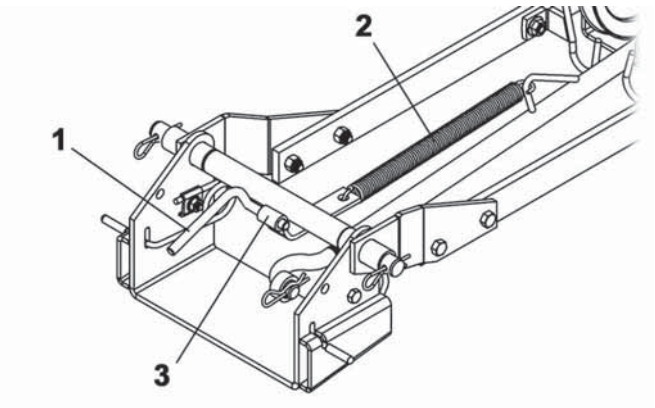

Appliquer de la tension sur le ressort

VÉRIFIER LA PRESSION DES PNEUS:

Les accessoires doivent lever de 3" à 4" du sol, (ni plus, ni moins), sinon, vérifier et régler la pression des pneus comme suit:

Pneus avant: 14-15 lb/po²
Pneus arrière: 7-8 lb/po²

La pression des pneus doit être égale des deux côtés du tracteur.

ASSEMBLAGE

INSTALLATION DE LA LAME UTILITAIRE:

Référez-vous au manuel du propriétaire de la Lame Utilitaire, section nomenclature des pièces pour leur identification.

7 ATTENTION 7
POUR VOTRE SÉCURITÉ: **Lisez le manuel du propriétaire de la Lame Utilitaire pour prendre connaissance des précautions sécuritaires et consignes de sécurité.** **Suivre attentivement les instructions d'assemblage et d'opération.**

7 ATTENTION 7
POUR PRÉVENIR DES BLESSURES: **Arrêtez le moteur.** **Appliquez le frein de stationnement.** **Enlevez la clé du contact.** **Débranchez le fil de la ou des bougie(s) et gardez-le éloigné de la ou des bougie(s) pour prévenir un démarrage accidentel.**

A-B-C-D

Abaisser le bras (item 1) pour relâcher la tension sur le ressort (item 2) pour faciliter l'installation de la lame.

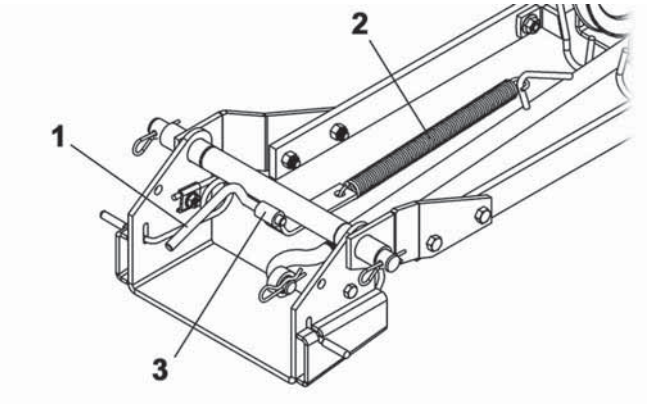

Relâcher la tension sur le ressort

A-B-C-D

Attacher la lame au sous-châssis tel qu'illustré.

Assurez-vous que la lame est bien insérée jusqu'à ce que les ressorts (item 1) la bloque bien en place.

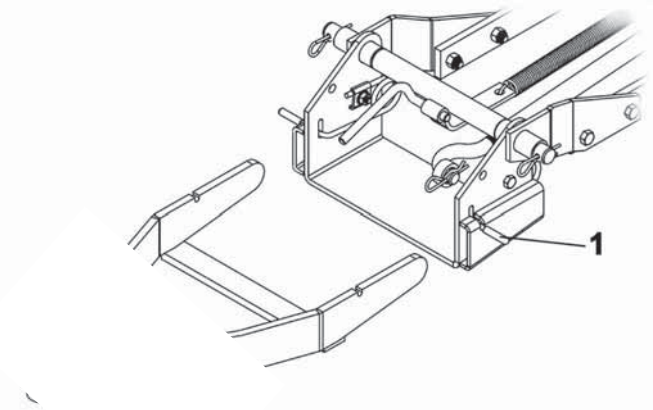

Attacher la lame au sous-châssis

ASSEMBLAGE

A-B-C-D
Reconnecter le ou les bougie(s) du moteur.

Ajuster la courroie. Voir les instructions d'ajustement de la courroie.

VÉRIFIER LE CHEMIN DE LA COURROIE:

-Abaisser le balai rotatif au sol et laisser tourner pendant quelques secondes sous supervision.
-Débrayer le balai et arrêter le moteur.
-Vérifier si la courroie est bien insérée dans les poulies et qu'elle n'est pas tournée sur le côté et ne touche pas aux guide-courroies.

7 PRÉCAUTIONS 7

POUR PRÉVENIR DES BLESSURES:
Toujours relever l'accessoire pour réduire la tension du ressort avant d'appliquer ou de relâcher la tension sur le ressort d'aide au relevage. Tenez le bras très fermement lorsque vous relâchez la tension car le bras donnera un contrecoup dû à la tension sur le ressort .

A-B-C-D
Lever le balai rotatif. Tirer et relever le bras de tension (item 1). Ce ressort aide à relever le balai rotatif sans effort.

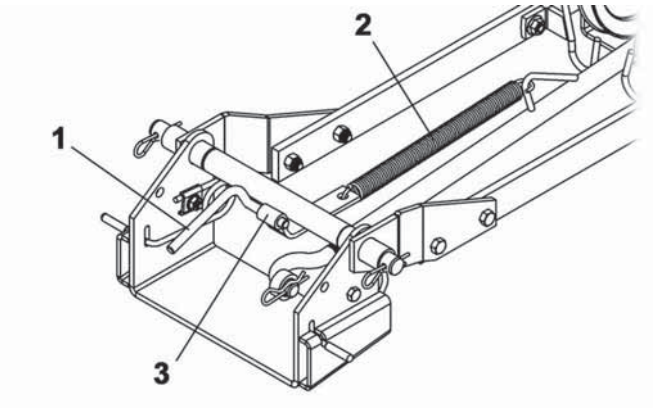

Appliquer la tension sur le ressort

VÉRIFIER LA PRESSION DES PNEUS:

Les accessoires doivent lever de 3" à 4" du sol, (ni plus, ni moins), sinon, vérifier et régler la pression des pneus comme suit:

Pneus avant: 14-15 lb/po²
Pneus arrière: 7-8 lb/po²

La pression des pneus doit être égale des deux côtés du tracteur.

ASSEMBLAGE

A-B-C-D
Insérer la courroie sous le tracteur et placer la courroie sur les poulies du sous-châssis (item 1) et autour de la poulie du moteur du tracteur (item 2).

La courroie doit être installée tel qu'illustré.

Réinstaller le ressort d'aide au relevage tel que démonté auparavant.

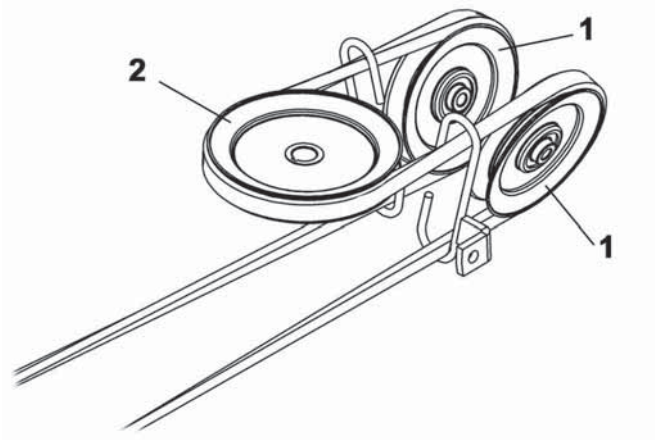

Installer la courroie

<

G
Réinstaller le câble (item 4) dans la fixation du câble (item 1). Sécuriser avec une goupille de 2 mm (item 3). Insérer le ressort (item 5) dans le lien du ressort (item 2).

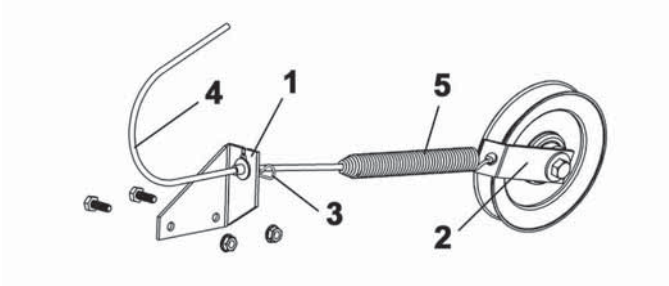

Réinstaller le câble

A-B-C-D
Insérer la manivelle(item 1) dans le support (item 2) tel qu'illustré.

Installer la poignée sur la tige de contrôle (item 3) tel qu'illustré et sécuriser avec une goupille de 2.5 mm.

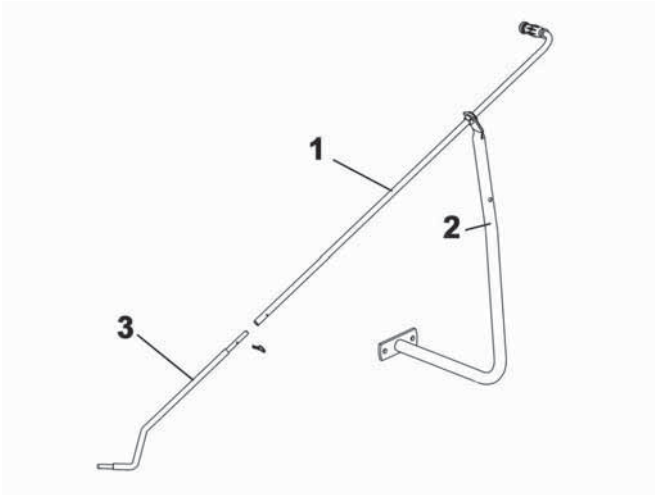

Installer la poignée

ASSEMBLAGE

A-B-C-D
Avant d'installer la courroie, décrocher le ressort (item 2) en glissant le lien du ressort (item 3) du bras de tension (item 1).

Mettre le ressort sur le sol du côté gauche.

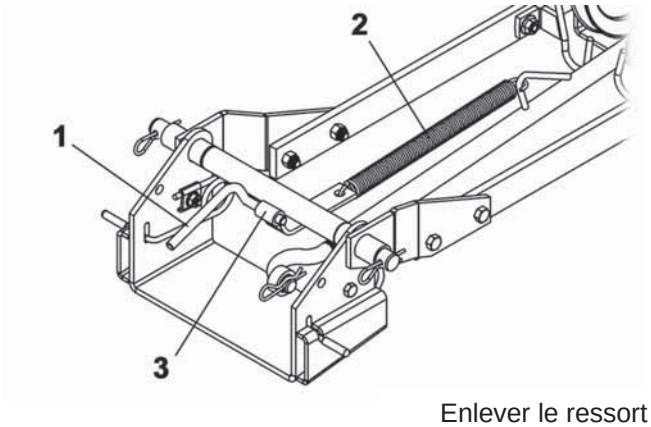

Enlever le ressort

E
Avant d'installer la courroie, déplacer le bras de tension (item 1) vers l'avant.

Après l'installation de la courroie, déplacer le bras de tension vers l'arrière pour remettre la tension sur la courroie.

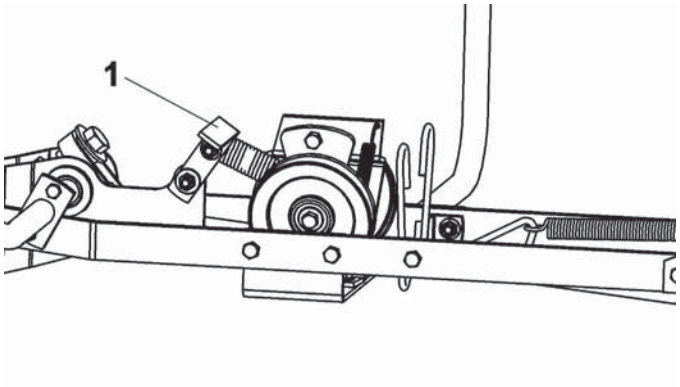

Déplacer le bras de tension

G
Avant d'installer la courroie, enlever le câble (item 4) de la fixation du câble (item 1) et décrocher le ressort (item 5) du lien de ressort (item 2).

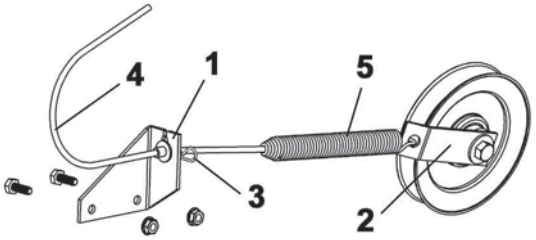

Enlever le câble et le ressort

ASSEMBLAGE

INSTALLATION DU BALAI ROTATIF:

Référez-vous au manuel du propriétaire du Balai Rotatif, section nomenclature des pièces pour leur identification.

7 ATTENTION 7

POUR VOTRE SÉCURITÉ:
Lisez le manuel du propriétaire du Balai Rotatif pour prendre connaissance des précautions sécuritaires et consignes de sécurité.
Suivre attentivement les instructions d'assemblage et d'opération.

7 ATTENTION 7

POUR PRÉVENIR DES BLESSURES:
Arrêtez le moteur.
Appliquez le frein de stationnement.
Enlevez la clé du contact.
Débranchez le fil de la ou des bougie(s) et gardez-le éloigné de la ou des bougie(s) pour prévenir un démarrage accidentel.

7 PRÉCAUTIONS 7

POUR PRÉVENIR DES BLESSURES:
Toujours relever l'accessoire pour réduire la tension du ressort avant d'appliquer ou de relâcher la tension sur le ressort d'aide au relevage. Tenez le bras très fermement lorsque vous relâchez la tension car le bras donnera un contrecoup dû à la tension sur le ressort .

A-B-C-D
Abaisser le bras (item 1) pour relâcher la tension sur le ressort (item 2) pour faciliter l'installation du balai rotatif.

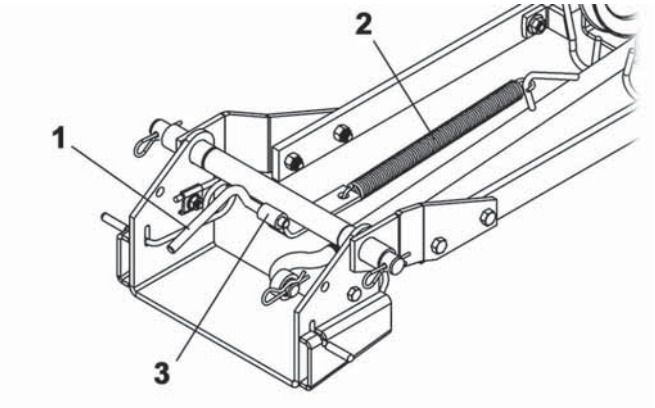

Relâcher la tension sur le ressort

A-B-C-D
Attacher le balai rotatif au sous-châssis tel qu'illustré.

Assurez-vous que le balai rotatif est bien inséré jusqu'à ce que les ressorts (item 1) le bloque bien en place.

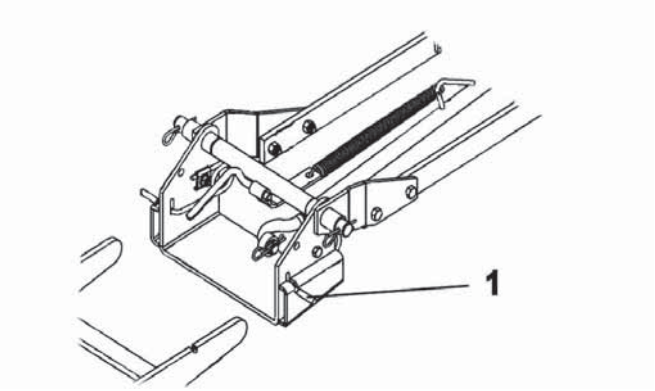

Attacher le balai au sous-châssis

ASSEMBLAGE

A-B-C-D
Reconnecter le ou les bougie(s) du moteur.

Ajuster la courroie. Voir les instructions d'ajustement de la courroie.

VÉRIFIER LE CHEMIN DE LA COURROIE:

-Abaisser la souffleuse au sol et laisser tourner pendant quelques secondes sous supervision.
-Débrayer la souffleuse et arrêter le moteur.
-Vérifier si la courroie est bien insérée dans les poulies et qu'elle n'est pas tournée sur le côté et ne touche pas aux guide-courroies.

7 PRÉCAUTIONS 7

POUR PRÉVENIR DES BLESSURES:
Toujours relever l'accessoire pour réduire la tension du ressort avant d'appliquer ou de relâcher la tension sur le ressort d'aide au relevage. Tenez le bras très fermement lorsque vous relâchez la tension car le bras donnera un contrecoup dû à la tension sur le ressort .

A-B-C-D
Lever la souffleuse. Tirer et relever le bras de tension (item 1). Ce ressort aide à relever la souffleuse sans effort.

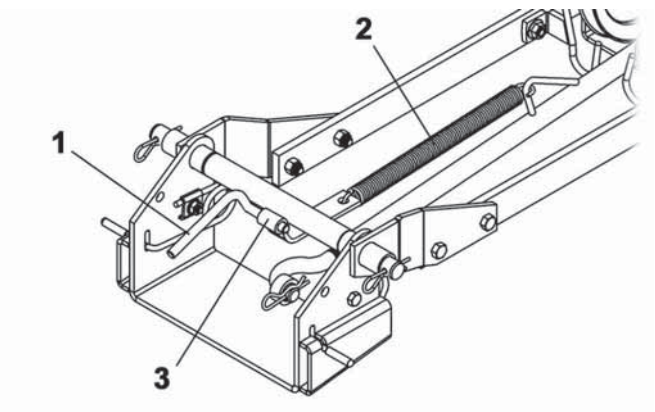

Appliquer la tension sur le ressort

VÉRIFIER L'AJUSTEMENT DES PATINS:

SURFACE PAVÉE: Ajuster les patins pour avoir de 3/16" à 1/4" de dégagement (A) entre le racloir et la surface.

SURFACE INÉGALE OU DE GRAVIER: Ajuster les patins pour avoir de 1/2" à 5/8" de dégagement (A) entre le racloir et la surface.

VÉRIFIER LA PRESSION DES PNEUS:

Les accessoires doivent lever de 3" à 4" du sol, (ni plus, ni moins), sinon, vérifier et régler la pression des pneus comme suit:

Pneus avant: 14-15 lb /po^2
Pneus arrière: 7-8 lb /po^2

La pression des pneus doit être égale des deux côtés du tracteur.

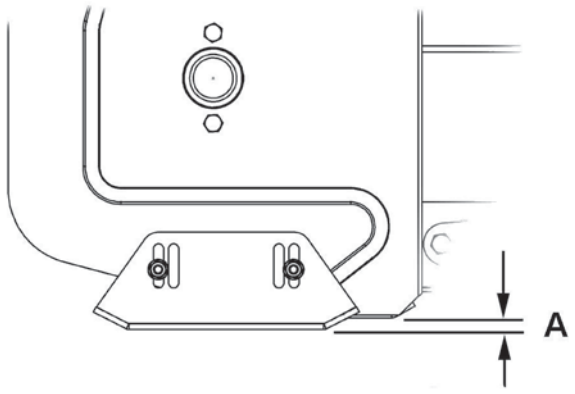

Ajuster les patins

ASSEMBLAGE

A-B-C-D
Enlever le garde-courroie de l'arrière de la souffleuse.

Installer la courroie à la souffleuse en l'insérant entre les deux poulies plates (item 1) et autour de la poulie de la souffleuse (item 2).

Installer la courroie sous le tracteur et assurez-vous que le brin inférieur (item 3) entre la poulie de la souffleuse et la poulie gauche arrière n'est pas tordu tel qu'illustré.

Réinstaller le ressort d'aide au relevage tel que démonté auparavant.
Réinstaller le garde-courroie.

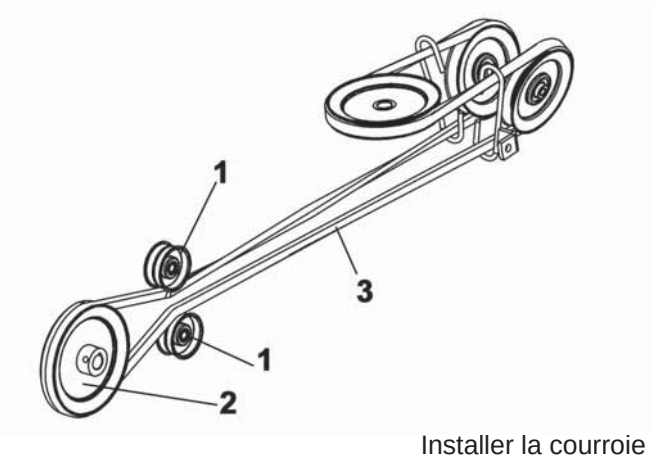

Installer la courroie

7 PRÉCAUTIONS 7
Ne jamais utiliser la souffleuse sans le garde-courroie.

E
Déplacer le bras de tension vers l'arrière.

G
Accrocher le ressort dans le lien du ressort (item 2).

Réinstaller le câble dans la fixation du câble (item 1).
Sécuriser avec une goupille de 2 mm (item 3).

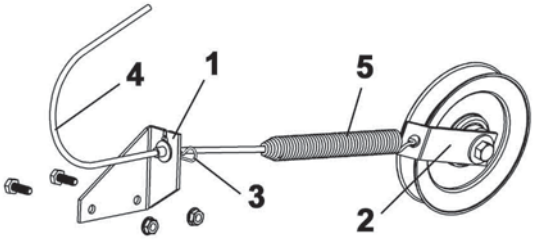

Installer le câble

A
Note: Sur les tracteurs Husqvarna comportant un large capot, nous suggérons d'installer l'ensemble de butée et extension de rotation pour la chute, #700244. Cette option empêche la manivelle de rotation ou la chute de toucher au capot, évitant des dommages.

A-B-C-D

Insérer la manivelle (item 1) dans le support (item 2) tel qu'illustré.

Installer le crochet (item 3) dans la spirale de rotation (item 4).
Insérer le crochet dans la manivelle (item 1) et sécuriser avec une goupille 2.5 mm (item 5).

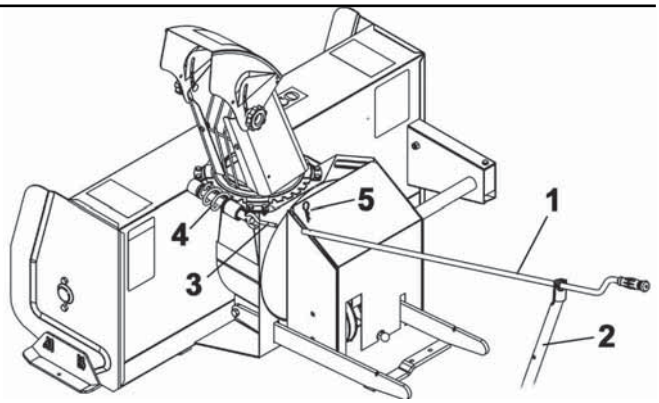

Installer la manivelle

ASSEMBLAGE

A-B-C-D
Attacher la souffleuse au sous-châssis tel qu'illustré.

Assurez-vous que la souffleuse est bien insérée jusqu'à ce que les ressorts (item 1) la bloque bien en place.

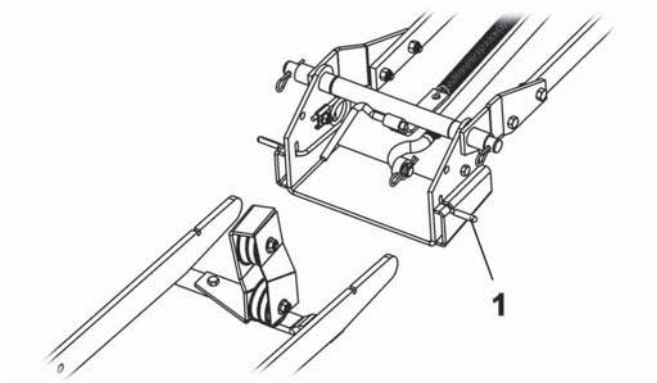

Attacher la souffleuse au sous-châssis

A-B-C-D
Avant d'installer la courroie, décrocher le ressort (item 2) en glissant le lien du ressort (item 3) du bras de tension (item 1).

Mettre le ressort sur le sol du côté gauche.

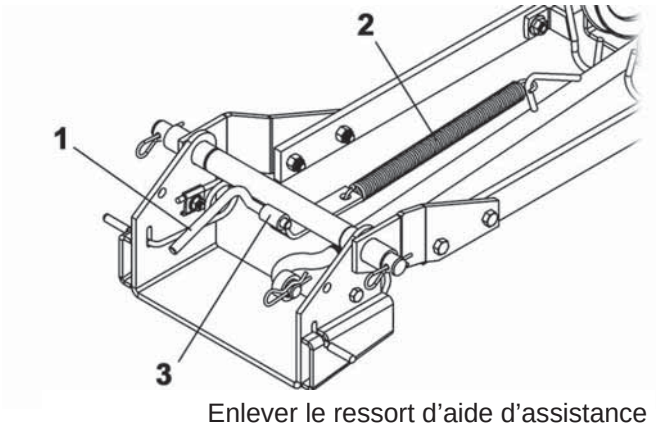

Enlever le ressort d'aide d'assistance

E
Avant d'installer la courroie, déplacer le bras de tension (item 1) vers l'avant.

Après l'installation de la courroie, déplacer le bras de tension vers l'arrière pour remettre la tension sur la courroie.

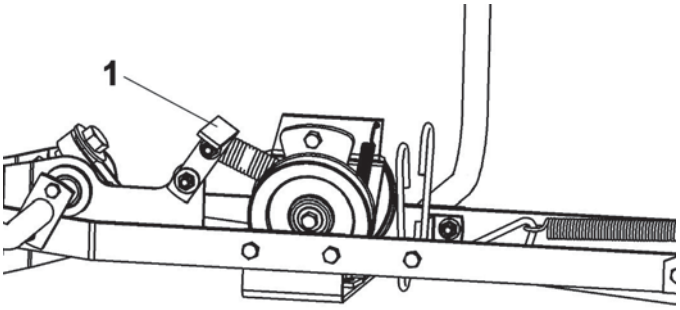

Déplacer le bras de tension

G
Avant d'installer la courroie, enlever le câble (item 4) de la fixation du câble (item 1) et décrocher le ressort (item 5) du lien de ressort (item 2).

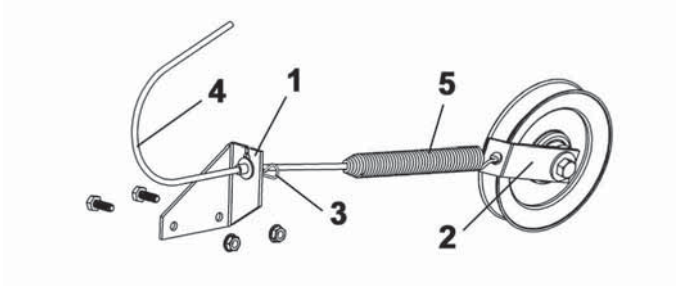

Enlever le câble et le ressort

ASSEMBLAGE

ÉTAPE 4

INSTALLATION DE LA SOUFFLEUSE:

Référez-vous au manuel du propriétaire de la souffleuse, section nomenclature des pièces pour leur identification.

7 ATTENTION 7

POUR VOTRE SÉCURITÉ:
Lisez le manuel du propriétaire de la souffleuse pour prendre connaissance des précautions sécuritaires et consignes de sécurité.
Suivre attentivement les instructions d'assemblage et d'opération.

7 ATTENTION 7

POUR PRÉVENIR DES BLESSURES:
Arrêtez le moteur.
Appliquez le frein de stationnement.
Enlevez la clé du contact.
Débranchez le fil de la ou des bougie(s) et gardez-le éloigné de la ou des bougie(s) pour prévenir un démarrage accidentel.

A-B-C-D
Installer le support de poulie double tel qu'illustré en utilisant deux boulons 5/16 x 1" (item 1) et écrous à bride. Serrer les boulons fermement.

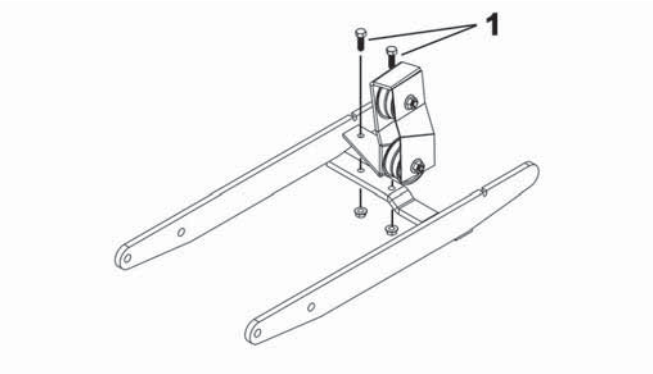

Installer le support de poulie double

7 PRÉCAUTIONS 7

POUR PRÉVENIR DES BLESSURES:
Toujours relever l'accessoire pour réduire la tension du ressort avant d'appliquer ou de relâcher la tension sur le ressort d'aide au relevage. Tenez le bras très fermement lorsque vous relâchez la tension car le bras donnera un contrecoup dû à la tension sur le ressort .

A-B-C-D
Abaisser le bras (item 1) pour relâcher la tension sur le ressort (item 2) pour faciliter l'installation de la souffleuse.

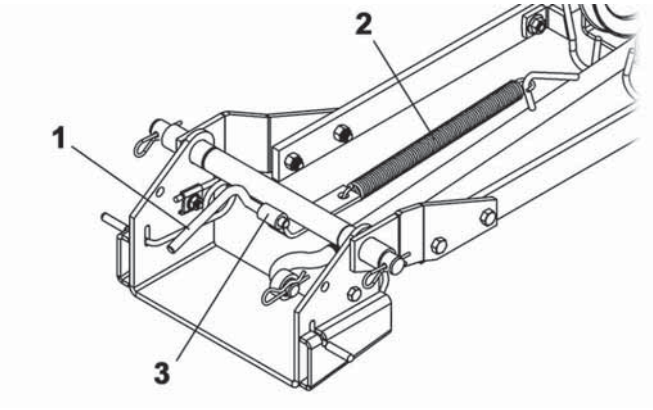

Relâcher la tension sur le ressort

ASSEMBLAGE

ÉTAPE 4

INSTALLATION DE LA SOUFFLEUSE:

Référez-vous au manuel du propriétaire de la souffleuse, section nomenclature des pièces pour leur identification.

7 ATTENTION 7

POUR VOTRE SÉCURITÉ:
Lisez le manuel du propriétaire de la souffleuse pour prendre connaissance des précautions sécuritaires et consignes de sécurité.
Suivre attentivement les instructions d'assemblage et d'opération.

7 ATTENTION 7

POUR PRÉVENIR DES BLESSURES:
Arrêtez le moteur.
Appliquez le frein de stationnement.
Enlevez la clé du contact.
Débranchez le fil de la ou des bougie(s) et gardez-le éloigné de la ou des bougie(s) pour prévenir un démarrage accidentel.

A-B-C-D
Installer le support de poulie double tel qu'illustré en utilisant deux boulons 5/16 x 1" (item 1) et écrous à bride. Serrer les boulons fermement.

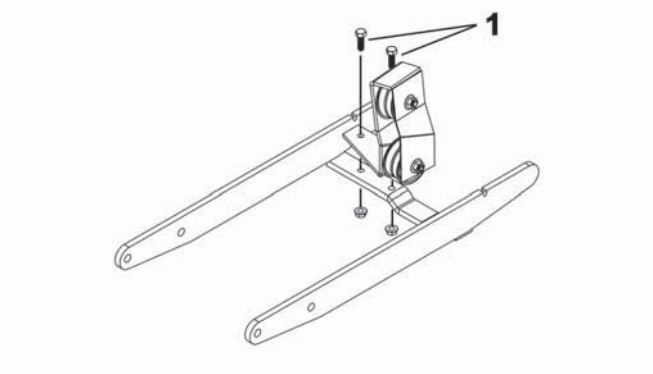

Installer le support de poulie double

7 PRÉCAUTIONS 7

POUR PRÉVENIR DES BLESSURES:
Toujours relever l'accessoire pour réduire la tension du ressort avant d'appliquer ou de relâcher la tension sur le ressort d'aide au relevage. Tenez le bras très fermement lorsque vous relâchez la tension car le bras donnera un contrecoup dû à la tension sur le ressort .

A-B-C-D
Abaisser le bras (item 1) pour relâcher la tension sur le ressort (item 2) pour faciliter l'installation de la souffleuse.

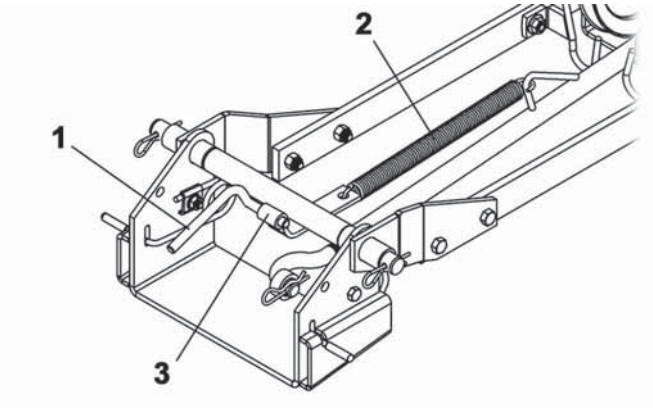

Relâcher la tension sur le ressort

ASSEMBLAGE

F
Attacher le bout libre du ressort (item 3) à l'extension du levier d'embrayage (item 2).

Attacher l'extension du levier d'embrayage (item 2) au levier d'embrayage du tracteur (item 1) tel qu'illustré avec un boulon 3/8 x 3/4" et écrou.

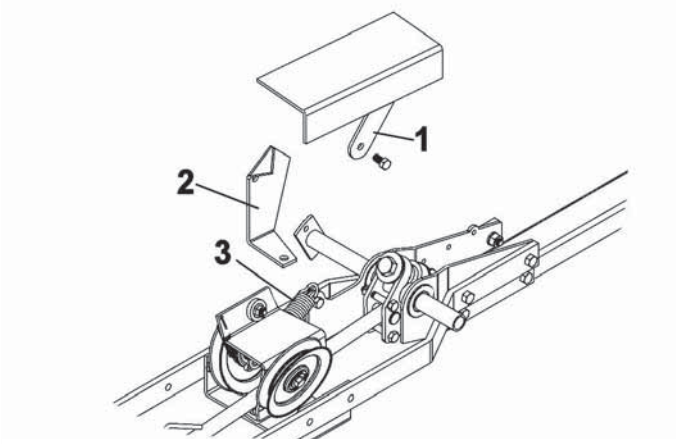

Attacher le ressort à l'extension du levier d'embrayage

G
Installer le câble dans la fixation du câble (item 1). Sécuriser avec une goupille de 2 mm (item 3).

Accrocher le ressort (item 5) dans le lien du ressort (item 2).

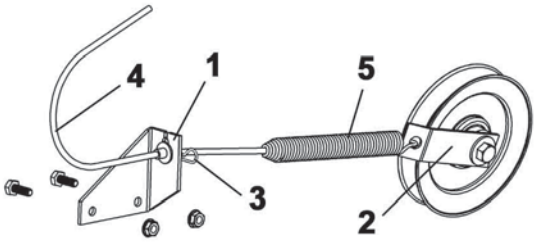

Installer le câble

Sécuriser la fixation du câble (item 1) au sous-châssis. Pour identifier la position correcte, lorsque l'embrayage est débrayé et que la poulie touche à peine au guide-courroie (item 2), tirer légèrement la fixation du câble et sécuriser dans les trous assortis avec deux boulons hex. 1/4 x 3/4" et écrous à bride. Serrer fermement.

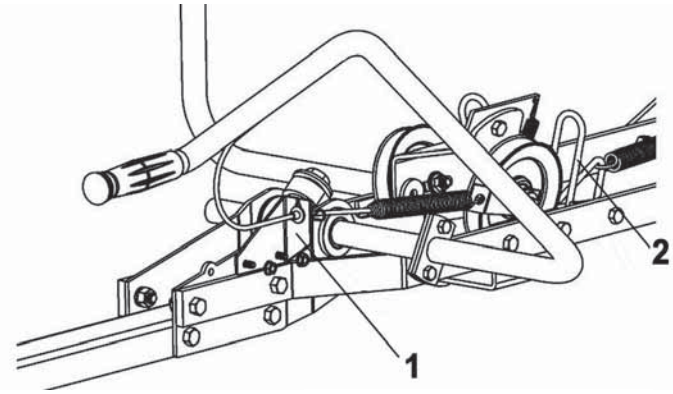

Installer la fixation du câble

F-G
Enlever le guide-courroie du tracteur (item 1).

Installer le nouveau guide-courroie (item 2) fournit avec cet ensemble. Utiliser le même boulon.

Serrer le boulon fermement.

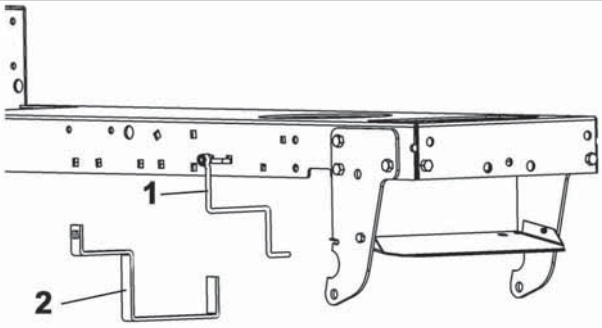

Remplacer le guide-courroie

Note: Il est **possible** qu'il reste quelques pièces en trop qui ne sont pas nécessaires au moment de l'installation. Cependant, ces pièces seront utiles pour l'installation sur d'autres modèles de tracteur. Conservez-les dans un endroit sécuritaire pour usage futur.

ASSEMBLAGE

B-C-D
Installer la partie arrière du sous-châssis sous l'arrière de la barre de remorquage du tracteur (item 1).
E
Tracteurs avec un mécanisme d'embrayage électrique (P.D.F.), installer la douille (item 2) sur le dessus de la barre de remorquage du tracteur.
F-G
Tracteurs avec un mécanisme d'embrayage manuel (P.D.F.) installer la douille (item 2) sous la barre de remorquage du tracteur.

Sécuriser avec le boulon (item 3), rondelle plate, rondelle de blocage et l'écrou tel qu'illustré.

Serrer fermement les boulons du tracteur et du sous-châssis.

B
Le sous-châssis doit être parallèle avec le châssis du tracteur lorsque installé. Sinon, vous devez commander une douille de 2 11/16" (pièce #102071) et obtenir localement un boulon de 5/8 x 8" pour installer le sous-châssis.

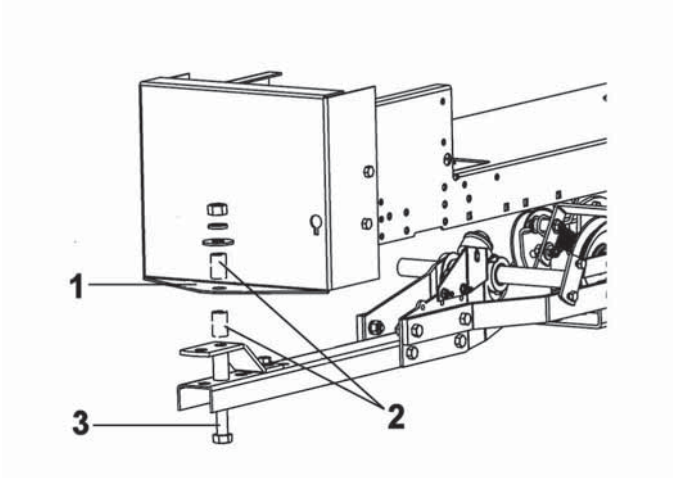

Installer la portion arrière du sous-châssis

A-B-C-D
Installer le bras de relevage (item 2) sur l'extension du bras de relevage (item 3) avec deux boulons 5/16 x 3/4" et écrous à bride.

Installer la poignée (item 1) tel qu'illustré.

Tirer le bras de relevage vers l'arrière du tracteur.

Le bras devrait être 1" à l'extérieur du garde-boue et 2 1/2" au-dessus du pneu. Sinon, ajuster le bras en dévissant le boulon (item 4).

IMPORTANT: Lorsqu'il est ajusté correctement, serrer le boulon fermement en utilisant un manche articulé ou une clé dynamométrique à 85-90 lb/pi.

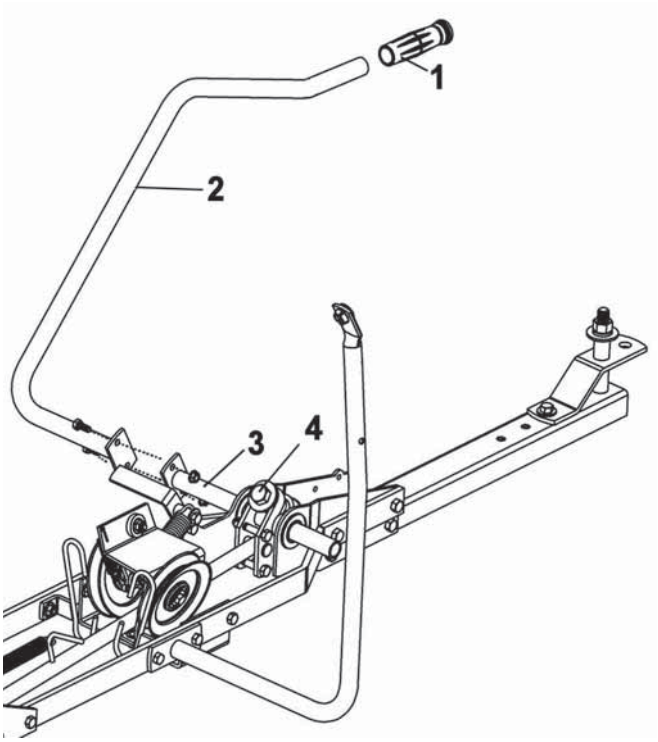

Installer le bras de relevage

ASSEMBLAGE

ÉTAPE 3
INSTALLATION DU SOUS-CHÂSSIS:

Note: La tondeuse doit être enlevée pour installer le sous-châssis.

A-B-C-D
Placer le sous-châssis sous le tracteur par le côté gauche entre les roues avant et arrière.

A
Enlever la goupille à ressort (item 6) et la goupille de pivot (item 2).
Soulever la partie avant du sous-châssis sous le devant du tracteur entre les supports d'attache (items 3 & 5).

Note: Si les supports d'attache sont trop étroits, desserrer les deux boulons du bas (item 1).

Placer le bras de tension (item 4) entre les supports d'attache et sécuriser en place en insérant la goupille de pivot (item 2) tel qu'illustré.

Sécuriser avec deux goupilles à ressort 3 mm (item 6).
Serrer les deux boulons du bas (item 1).

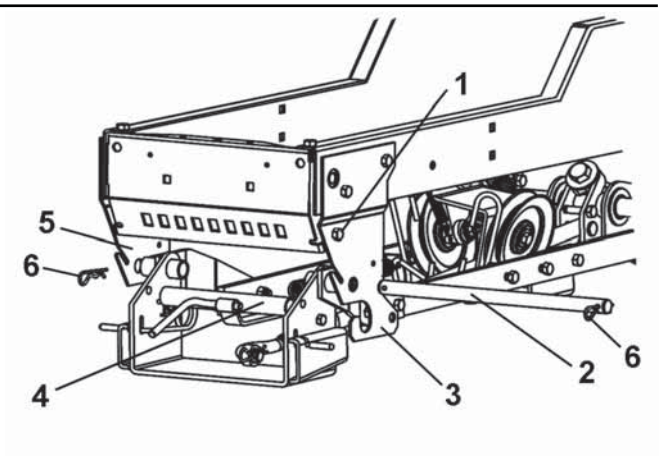

Installer la portion avant du sous-châssis

B-C-D
Enlever la goupille à ressort (item 5) et la goupille de pivot (item 1).
Soulever la partie avant du sous-châssis sous le devant du tracteur entre les supports d'attache (items 2 & 3).

Placer le bras de tension (item 4) entre les supports d'attache et sécuriser en place en insérant la goupille de pivot (item 1) tel qu'illustré.

Sécuriser avec deux goupilles à ressort 3 mm (item 5) tel qu'illustré.

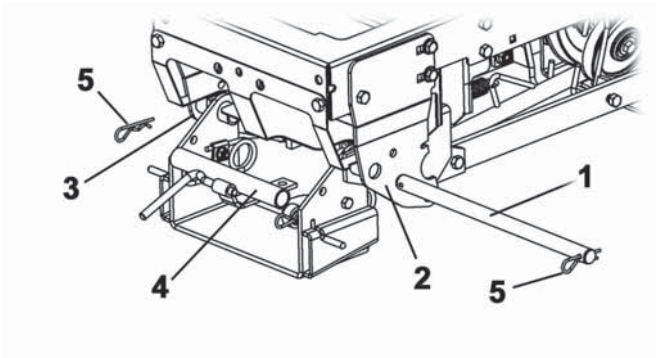

Installer de la portion avant du sous-châssis

A
Installer la partie arrière du sous-châssis tel qu'illustré en utilisant la douille (item 2) sous l'arrière de la barre de remorquage du tracteur (item 1).

Sécuriser avec le boulon (item 3), rondelle plate, rondelle de blocage et l'écrou sur le dessus de la barre de remorquage du tracteur tel qu'illustré.

Serrer fermement les boulons du tracteur et du sous-châssis.

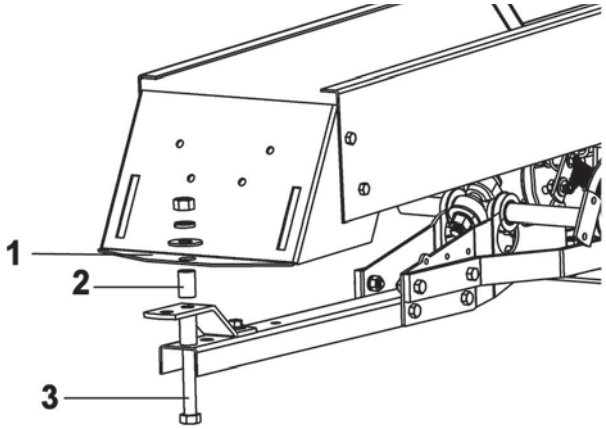

Installer la portion arrière du sous-châssis

ASSEMBLAGE

A-B-C-D
Insérer l'oeillet de plastique (item 1) dans le support de manivelle (item 2).

Installer le support de manivelle (item 2) sur le sous-châssis avec les boulons du sous-châssis (item 3) tel qu'illustré.

Assurez-vous que le guide-courroie (item 4) est placé à 90° avec les fers plats (item 5).

Serrer les boulons fermement.

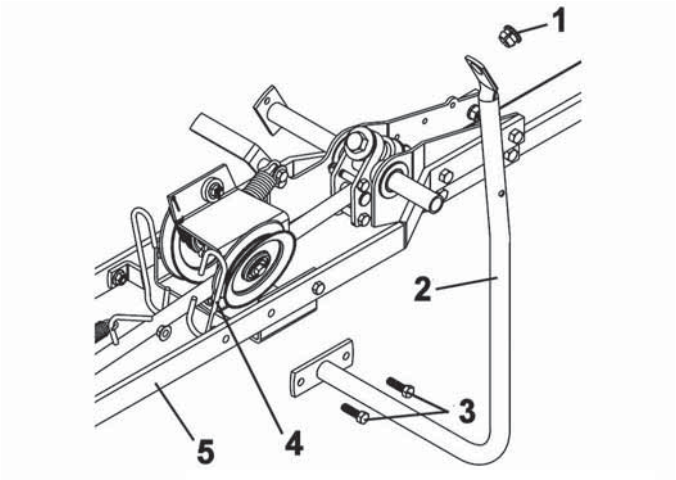

Installer le support de manivelle

F-G
Enlever le boulon (item 1).

Décrocher le ressort (item 2) et enlever le bras de tension (item 3).

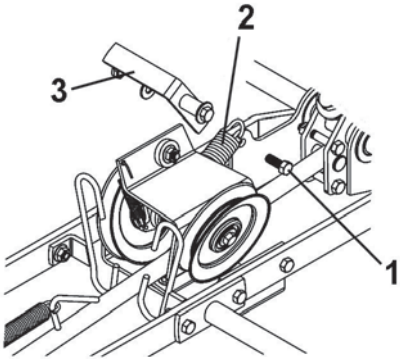

Enlever le bras de tension

G
Enlever le boulon (item 1) et démonter la poulie du côté droit.

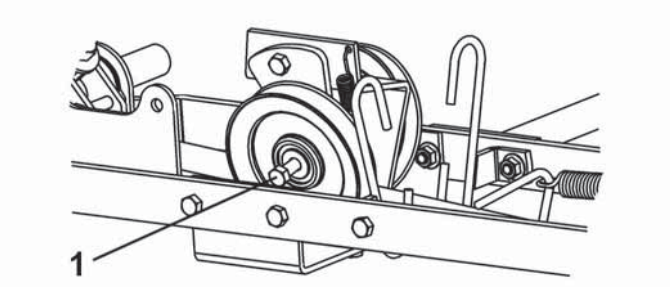

Enlever la poulie

G
Réinstaller la poulie tel qu'illustré. Assurez-vous que le lien du ressort (item 1) bouge librement.

Serrer le boulon fermement.

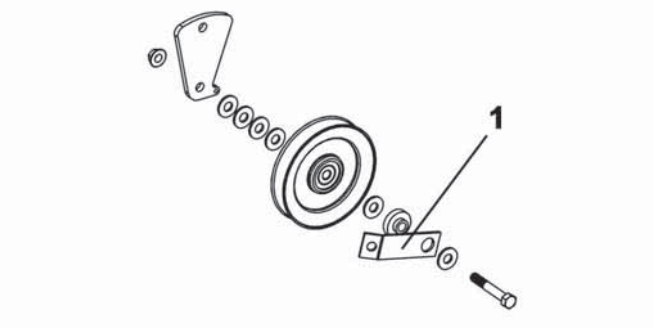

Réinstaller la poulie

ASSEMBLAGE

A-B-C-D

Insérer le bras de tension (item 1) entre les deux supports d'attache avant (item 2) tel qu'illustré.

Tenir en place avec la goupille (item 3) et deux goupilles à ressort (item 4).

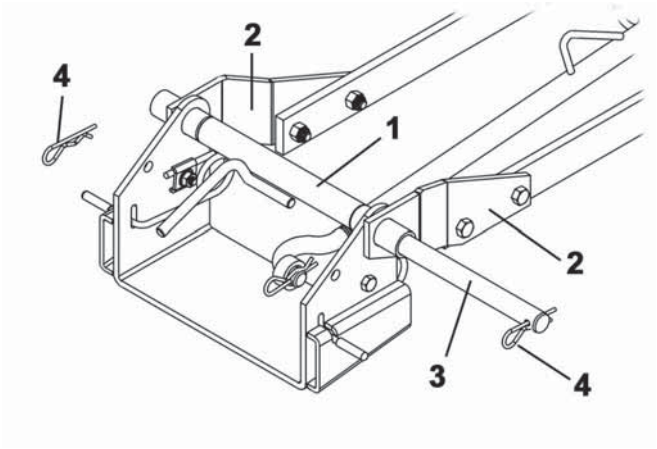

Installer le bras de tension

A-B-C-D

Accrocher le ressort (item 1) au tube de poussée (item 5) et au lien du ressort (item 2) tel qu'illustré.

Glisser l'extrémité du lien du ressort (item 3) sur le bras de tension (item 4).

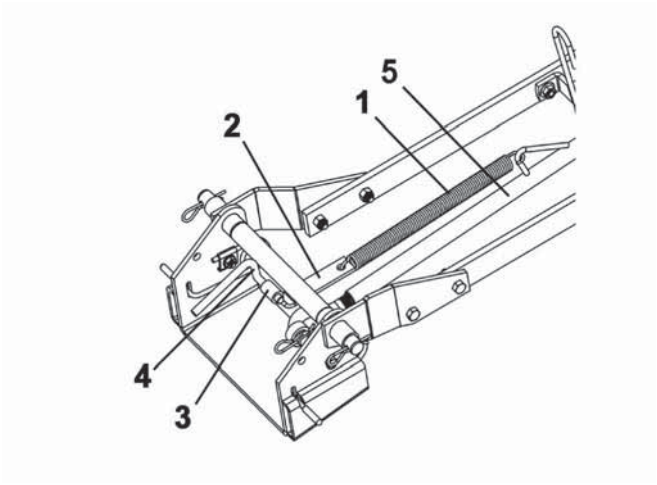

Installer le mécanisme du ressort d'aide

B-C-D

Enlever les boulons (items 1 & 2).

Déplacer la plaque d'attache dans le deuxième ensemble de trous et réinstaller les boulons (items 4 & 5) et douilles (items 6 & 7) tel qu'illustré.

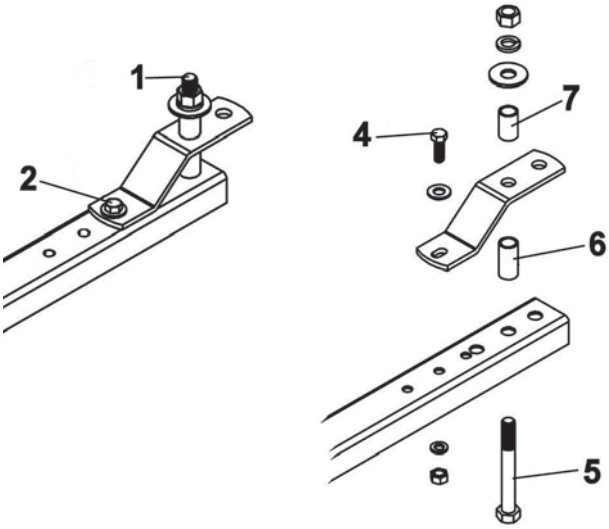

Modifier la plaque d'attache

ASSEMBLAGE

A-B-C-D

Insérer le bras de tension (item 1) entre les deux supports d'attache avant (item 2) tel qu'illustré.

Tenir en place avec la goupille (item 3) et deux goupilles à ressort (item 4).

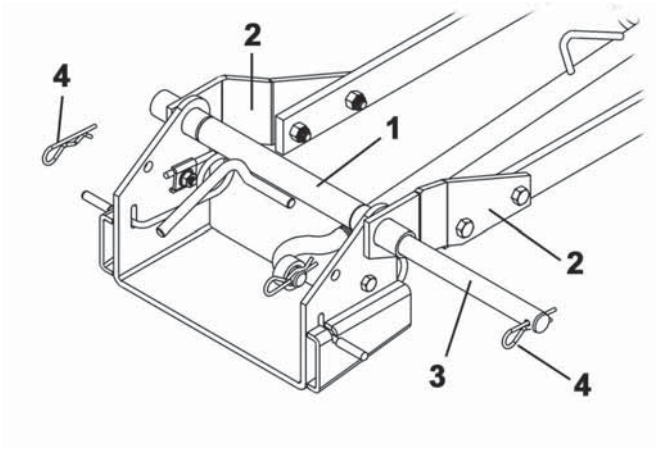

Installer le bras de tension

A-B-C-D

Accrocher le ressort (item 1) au tube de poussée (item 5) et au lien du ressort (item 2) tel qu'illustré.

Glisser l'extrémité du lien du ressort (item 3) sur le bras de tension (item 4).

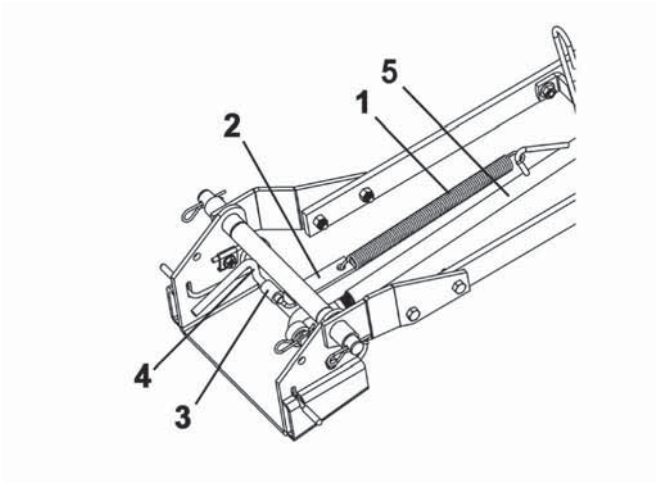

Installer le mécanisme du ressort d'aide

B-C-D

Enlever les boulons (items 1 & 2).

Déplacer la plaque d'attache dans le deuxième ensemble de trous et réinstaller les boulons (items 4 & 5) et douilles (items 6 & 7) tel qu'illustré.

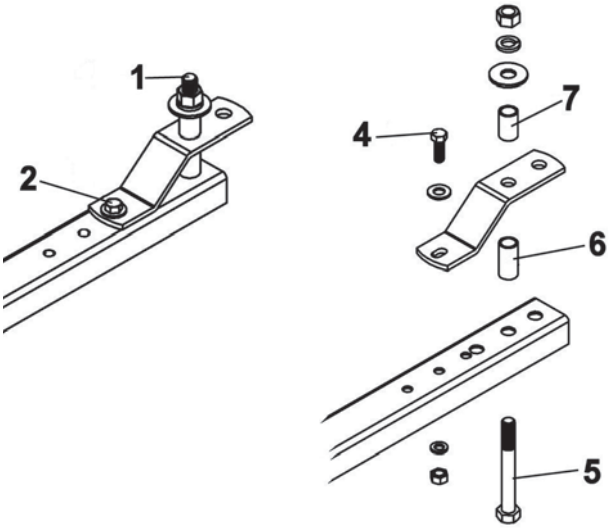

Modifier la plaque d'attache

ASSEMBLAGE

ÉTAPE 2
PRÉPARATION DU SOUS-CHÂSSIS:

A-B-C-D
Desserrer les boulons (item 3) pour déplier le sous-châssis. Placer le profilé en U (item 1) dans sa position la plus déployée. Sécuriser avec deux boulons de 7/16 x 1 1/4" (item 2), rondelles de blocage et écrous à garniture de nylon.

Déployer la partie avant du sous-châssis (items 4 & 5) en desserrant les boulons (item 6). Sécuriser avec deux boulons 3/8 x 1" (item 7) et écrous à garniture de nylon.

Aligner le sous-châssis. Serrer tous les boulons fermement.

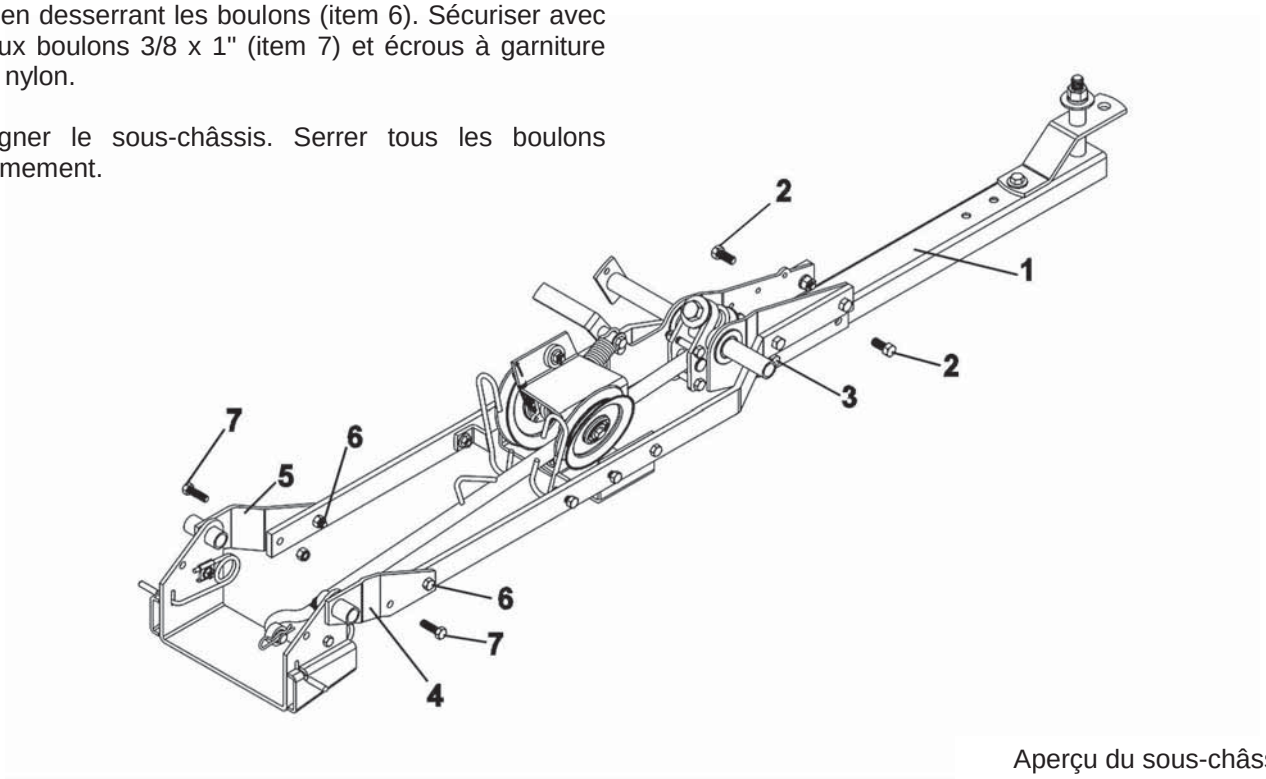

Aperçu du sous-châssis

A
Ajuster la longueur de bout en bout du tube de poussée (item 1) à 32 3/16" en vissant ou dévissant la tige d'ajustement (item 2) et installer tel qu'illustré ci-haut.

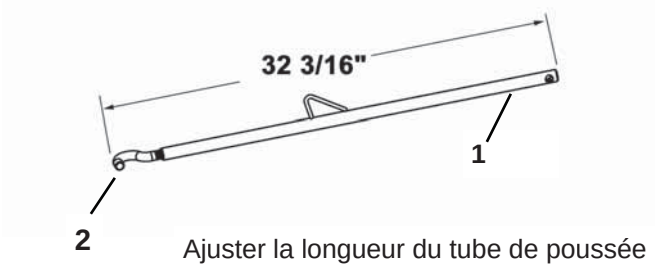

Ajuster la longueur du tube de poussée

B-C-D
Ajuster la longueur de bout en bout du tube de poussée (item 1) à 32" en vissant ou dévissant la tige d'ajustement (item 2) et installer tel qu'illustré ci-haut.

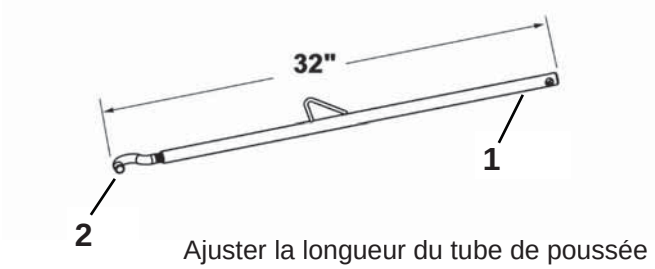

Ajuster la longueur du tube de poussée

ASSEMBLAGE

ÉTAPE 1
MODIFICATIONS DU CHÂSSIS DU TRACTEUR:

Note: Suivre seulement les instructions qui sont identifiées par les lettres que vous avez associées à votre tracteur. Référez-vous à la nomenclature des pièces pour identification des pièces.

IMPORTANT: SERREZ TOUS LES BOULONS SELON LA TABLE DE SPÉCIFICATIONS DE COUPLE (VOIR SECTION ANGLAISE, 'TORQUE SPECIFICATION TABLE') LORSQUE SPÉCIFIÉ: SERRER FERMEMENT.

A-B
Aucune modification n'est nécessaire.

C
Enlever les supports d'attache de la tondeuse (items 1 & 2) et le pare-chaleur (item 3).

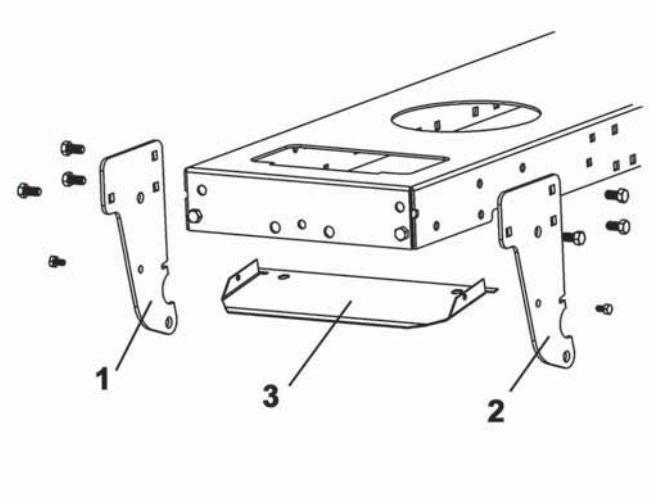

Enlever les pièces du tracteur

D
Enlever les boulons (item 1), deux de chaque côté et le pare-chaleur (item 2).

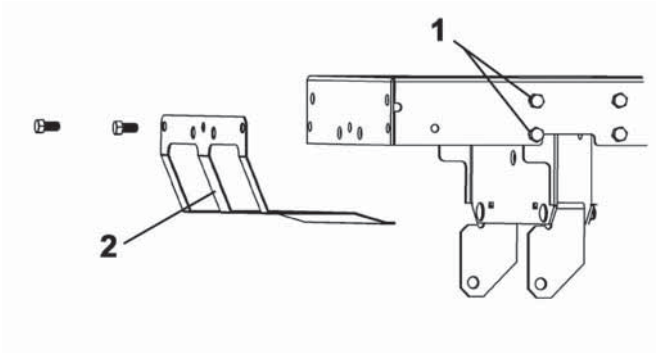

Enlever les pièces du tracteur

C-D
Installer les nouveaux supports d'attache (items 1 & 2) inclus avec le sous-châssis.

Sécuriser avec deux boulons à filetage coupant 3/8 x 1" (item 3), de chaque côté du tracteur et un boulon du tracteur (item 4).

C
Installer la fixation de tondeuse (item 6) à l'extérieur du support d'attache droit (item 2) avec deux boulons hex. 3/8 x 3/4" et écrous à bride. Serrer fermement.

Installer le nouveau pare-chaleur (item 5) avec les boulons du tracteur.

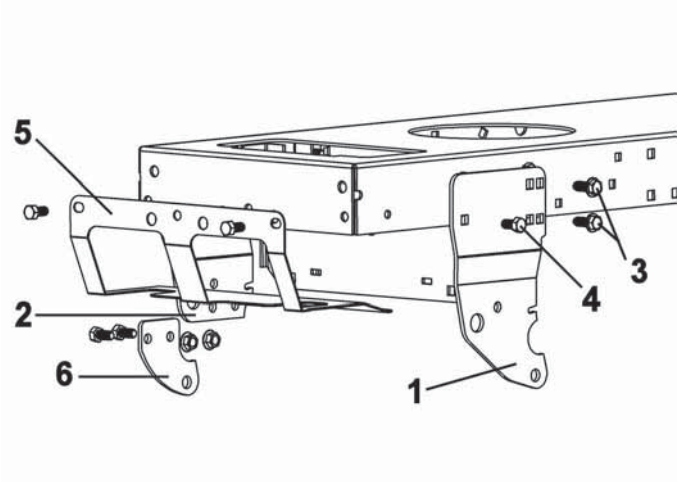

Installer les nouvelles pièces

IDENTIFICATION

IDENTIFICATION DU MÉCANISME D'EMBRAYAGE

IDENTIFIER LE MÉCANISME D'EMBRAYAGE SELON LES DESCRIPTIONS CI-DESSOUS. SUIVRE SEULEMENT LES INSTRUCTIONS D'ASSEMBLAGE IDENTIFIÉES PAR CETTE LETTRE.

Mécanisme d'embrayage identifié comme E

Embrayage électrique actionné par un bouton (item 1)situé sur le tableau de bord.

Mécanisme d'embrayage identifié comme F

Embrayage manuel actionné par un levier (item 1)situé sur le tableau de bord.

Tige (item 2) qui relie l'embrayage à la tondeuse.

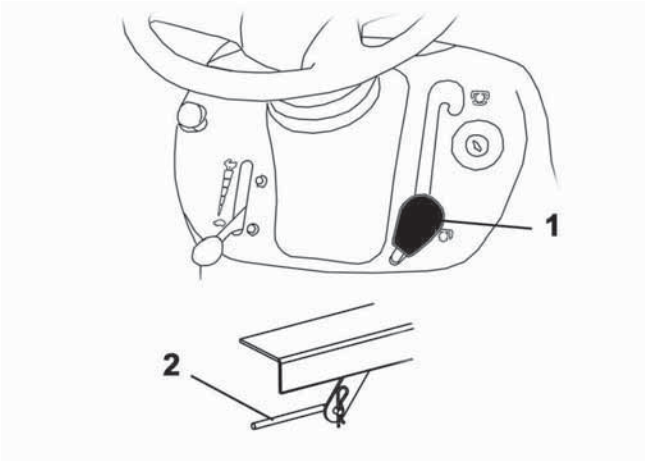

Mécanisme d'embrayage identifié comme G

Embrayage manuel actionné par un levier (item 1)situé sur le tableau de bord.

Câble muni d'un ressort à l'extrémité (item 2) qui relie le mécanisme d'embrayage à la tondeuse.

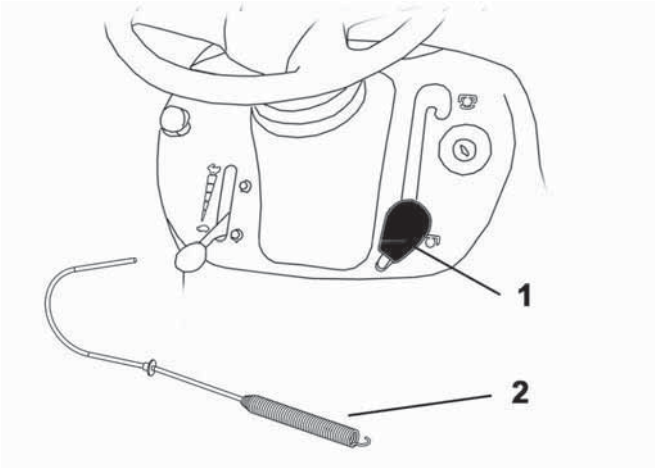

IDENTIFICATION

IDENTIFICATION DU CHÂSSIS DU TRACTEUR:

IDENTIFIER LE CHÂSSIS DU TRACTEUR SELON LES DESCRIPTIONS CI-DESSOUS. SUIVRE SEULEMENT LES INSTRUCTIONS D'ASSEMBLAGE IDENTIFIÉES PAR CETTE LETTRE.

Châssis du tracteur identifié comme A

Profilé en U (item 1) (Châssis du tracteur en forme de U).

Supports d'attache de la tondeuse (item 2) sont boulonnés à l'extérieur du châssis du tracteur.

L'attache de remorquage (item 3) est inclinée.

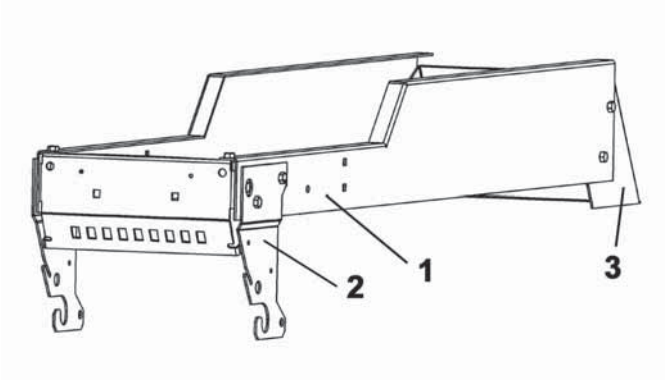

Châssis du tracteur identifié comme B

Supports d'attache de la tondeuse (item 1) sont soudés à l'intérieur du châssis du tracteur.

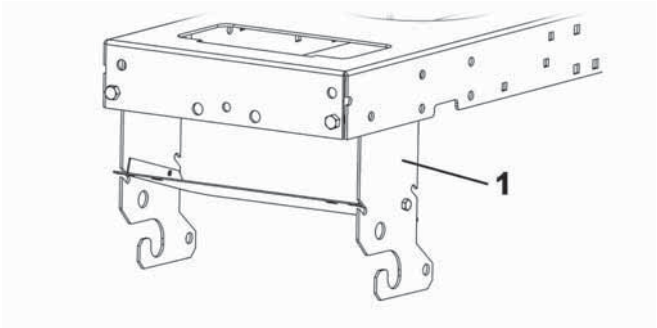

Châssis du tracteur identifié comme C

Supports d'attache de la tondeuse (item 1) sont boulonnés sur la partie extérieure du châssis du tracteur

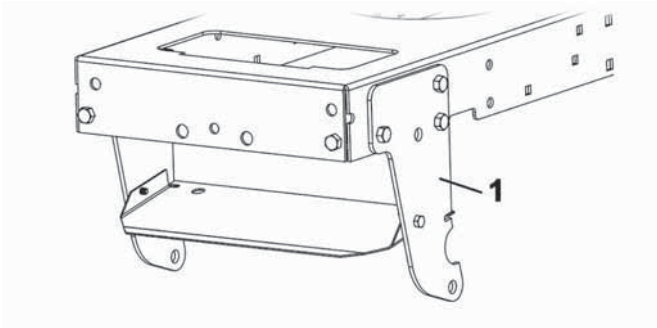

Châssis du tracteur identifié comme D

Supports d'attache de la tondeuse (item 1) sont situés sous l'essieu du tracteur.

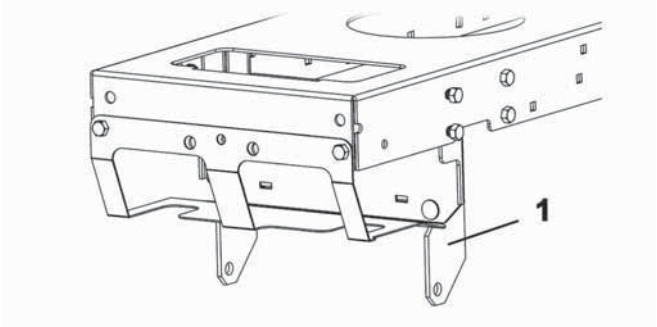

PRÉCAUTIONS SÉCURITAIRES

MAINTENANCE ET ENTREPOSAGE

1. Vérifiez les boulons de montage fréquemment afin de prévenir une réparation coûteuse. Assurez-vous que votre accessoire est en condition de travailler sécuritairement.

2. Ne pas remiser l'accessoire avec du carburant dans le réservoir, à l'intérieur d'un bâtiment quand une source d'ignition est présente tels que réservoir à eau chaude, fournaise, séchoir à linge, et autres appareils de ce genre. Laissez refroidir le moteur avant d'entreposer l'accessoire dans un endroit fermé.

3. Maintenir et remplacer les décalques de sécurité et d'instructions au besoin.

LORSQUE VOUS VOYEZ CE SYMBOLE

7

CELA SIGNIFIE:

ATTENTION!

SOYEZ PRUDENT!

VOTRE SÉCURITÉ EST EN CAUSE!

7 ATTENTION 7

POUR VOTRE SÉCURITÉ:
Lisez le manuel du propriétaire des accessoires pour prendre connaissance des précautions sécuritaires et consignes de sécurité.

Suivre attentivement les instructions d'assemblage et d'opération.

PRÉCAUTIONS SÉCURITAIRES

Une opération prudente est votre meilleure assurance contre un accident. Lisez cette section attentivement avant d'opérer le tracteur et l'accessoire. Tous les opérateurs, peu importe leur expérience, devrait lire ce manuel et tout autre manuel relatif au tracteur et accessoires avant l'opération. C'est l'obligation légale du propriétaire d'enseigner à tous les opérateurs comment utiliser l'accessoire d'une façon sécuritaitre.

FORMATION

7 Ce symbole d'avertissement sécuritaire est utilisé partout dans ce manuel et sur les décalques de sécurité des accessoires pour vous aviser des possibilités de blessures personnelles. S.V.P. portez une attention particulière à la lecture et à la compréhension des précautions sécuritaires avant d'opérer l'accessoire ou le tracteur.

1. Lisez ce Manuel du Propriétaire attentivement. Soyez complètement familier avec les contrôles et l'utilisation correcte de l'accessoire. Sachez comment arrêter l'unité et débrayer les contrôles rapidement.

2. Ne permettez jamais à un enfant d'opérer l'équipement. Ne permettez jamais à un adulte d'opérer l'accessoire sans qu'il ait la formation nécessaire.

3. Ne pas opérer l'accessoire si vous êtes sous l'influence de l'alcool, des drogues ou médicaments. Ceux-ci affaiblissent les facultés et diminuent le temps de réaction.

4. Gardez l'endroit d'opération libre de toute personne, particulièrement de jeunes enfants ou animaux domestiques.

PRÉPARATION

1. Débrayer tous les embrayages et passer au neutre avant de démarrer le moteur.

2. Manipuler l'essence avec précaution, il est extrêmement inflammable.
   a) Utiliser un contenant à essence approuvé.

   b) Ne jamais ajouter de l'essence quand le moteur est chaud ou quand il est en marche.

   c) Remplir le réservoir à essence à l'extérieur avec extrême prudence. Ne jamais remplir le réservoir à l'intérieur.

   d) Fermer le couvercle du réservoir fermement et essuyer les éclaboussures.

3. Ne faire aucun ajustement lorsque le moteur est en marche (excepté lorsque cela est recommandé par le manufacturier).

4. Toujours porter des lunettes de sécurité durant l'opération, pendant les ajustements ou des réparations pour protéger les yeux de tout objet qui pourrait être projeté par la machine.

OPÉRATION

1. Ne pas faire tourner le moteur à l'intérieur excepté pour démarrer, entrer et sortir du bâtiment. Ne pas opérer ou faire tourner le moteur dans un endroit sans ventilation car l'essence contient du monoxyde de carbone qui est sans odeur, sans couleur et peut causer la mort.

2. Ne transportez pas de passager sur le tracteur ou sur les accessoires.

3. Prenez toutes les précautions nécessaires lorsque vous quittez subitement votre tracteur. Abaissez l'accessoire, placez la transmission en position neutre, appliquez le frein de stationnement, arrêtez le moteur et enlevez la clé. Attendez que toutes les pièces mobiles soient arrêtées.

4. Vous devez utiliser des contrepoids arrière approuvés par le manufacturier, minimum 100 lb, pour une meilleure traction et une plus grande stabilité en tout temps, lorsque vous avez un accessoire installé à l'avant.

5. N'opérez pas l'accessoire sans une bonne visibilité ou éclairage.

INTRODUCTION

À L'ACHETEUR

Ce nouvel accessoire a été soigneusement conçu pour vous donner plusieurs années de bons services. Ce manuel a pour but de vous aider à utiliser prudemment votre accessoire.

NOTE:Toutes les photographies et illustrations de ce manuel peuvent ne pas être du modèle ou de l'accessoire en main et ne sont présentées qu'à titre de référence. Elles sont basées sur les dernières informations disponibles lors de la publication.

Familiarisez-vous avec les recommandations de sécurité et les procédures d'utilisation avant d'utiliser l'accessoire Lisez et suivez attentivement ces recommandations et insistez pour qu'elles soient suivies par ceux qui se serviront de l'accessoire avec vous.

7 **DANS CE MANUEL, CE SYMBOLE D'AVERTISSEMENT SÉCURITAIRE IDENTIFIE UN MESSAGE DE SÉCURITÉ IMPORTANT QUI VOUS AIDERA AINSI QUE TOUTE AUTRE PERSONNE À ÉVITER DES BLESSURES GRAVES ET MÊME LA MORT. DANGER, ATTENTION, PRÉCAUTION SONT DES MOTS D'AVERTISSEMENT POUR IDENTIFIER LES NIVEAUX DE DANGER. TOUTEFOIS, SOYEZ TOUJOURS EXTRÊMEMENT PRUDENT.**

DANGER: **Signifie un danger extrême qui causera des blessures graves ou même la mort, si les précautions recommandées ne sont pas respectées.**

ATTENTION: **Signifie un danger qui peut causer des blessures graves ou même la mort, si les précautions recommandées ne sont pas respectées.**

PRÉCAUTION: **Signifie un danger qui peut causer des blessures mineures si les précautions recommandées ne sont pas respectées.**

Notez le numéro de série avec la date d'achat de votre accessoire dans la section réservée ci-dessous (il n'y a pas de numéro de série attribué au sous-châssis). Votre détaillant exige cette information afin d'assurer un service rapide et efficace lorsque des pièces de rechange sont à commander. Remplacez les pièces défectueuses par des pièces d'origine seulement.

Si des réparations sur garantie sont nécessaires, veuillez présenter ce livret d'enregistrement et la facture de vente originale à votre concessionnaire.

Ce manuel devrait être conservé pour référence future.

NUMÉRO DE SÉRIE: _____

DATE D'ACHAT: _____

Dans ce manuel, le côté droit et le côté gauche sont déterminés en étant assis sur le siège du tracteur et regardant vers l'avant.

Dans ce manuel, "accessoire" veut dire instrument que vous pouvez installer sur le tracteur comme, souffleuse, balai rotatif, lame, rotoculteur, cabine, sous-châssis etc...

TABLE DES MATIÈRES

INTRODUCTION 2

PRÉCAUTIONS SÉCURITAIRES 3

IDENTIFICATION
- Identification du châssis du tracteur 5
- Identification du mécanisme d'embrayage 6

ASSEMBLAGE
- Étape 1: Modification du châssis du tracteur 7
- Étape 2: Préparation du sous-châssis 8
- Étape 3: Installation du sous-châssis 11
- Étape 4: Installation de la souffleuse 14
  - Installation du balai rotatif 18
  - Installation de la lame 22

ENTRETIEN & DÉMONTAGE
- Entretien 24
- Ajustement de la courroie 24
- Démontage du sous-châssis 24
- Entreposage de fin de saison 24

ACCESSOIRES 25

RÉFÉREZ-VOUS À LA SECTION ANGLAISE POUR:

TABLE DES SPÉCIFICATIONS DE COUPLE (Torque spécification table) 25

NOMENCLATURE ET LISTES
- Châssis de poussée 26
- Sous-châssis 28
- Levier de relevage assemblé 30
- Mécanisme d'entraînement 32

DÉPANNAGE
Voir le manuel du propriétaire des accessoires pour cette section. (Souffleuse, Balai Rotatif et Lame Utilitaire)

GARANTIE

D'UNE DURÉE DE UN AN SUR LES ACCESSOIRES "BERCO"

Pendant un an à compter de la date d'achat, Bercomac Limitée s'engage à réparer ou à remplacer sans frais, à son choix, toute pièce jugée défectueuse en raison d'un vice de matériaux ou de fabrication.

UTILISATION À DES FINS COMMERCIALES OU DE LOCATION:
La garantie sur les accessoires Berco utilisés à des fins commerciales ou de location est limitée à 90 jours.

Cette garantie ne couvre pas:

- **les pièces usées telles que les goupilles et boulons de sécurité, les courroies**
- **les réparations résultant de la négligence du client ou d'une utilisation abusive**
- **le montage avant livraison**
- **le service au domicile du client**

On peut se prévaloir de la garantie en apportant l'accessoire "BERCO" à un marchand autorisé.

BERCOMAC Limitée
46 Fortin N, Adstock (Québec) Canada, G0N 1S0

BERCOMAC
LIMITÉE

MANUEL DU PROPRIÉTAIRE

Modèle Numéro
700217-2

BERCO
Sous-châssis
pour tracteurs
HUSQVARNA, JONSERED, POULAN, RALLYE, WEEDEATER & YARD PRO

*ASSEMBLAGE
*OPÉRATION
*PIÈCES DE RÉPARATION
*ENTRETIEN

ATTENTION:
LIRE & SUIVRE TOUTES LES RÈGLES DE SÉCURITÉ & INSTRUCTIONS AVANT D'UTILISER CET ÉQUIPEMENT

103409